AIPHONE®

ΣΕΙΡΑ GH

ΣΥΣΤΗΜΑ
ΕΓΧΡΩΜΩΝ & ΑΣΠΡΟΜΑΥΡΩΝ ΘΥΡΟΤΗΛΕΟΡΑΣΕΩΝ
ΚΑΙ ΘΥΡΟΤΗΛΕΦΩΝΩΝ
ΓΙΑ ΠΟΛΥΚΑΤΟΙΚΙΕΣ

ΟΔΗΓΙΕΣ ΕΓΚΑΤΑΣΤΑΣΗΣ & ΧΡΗΣΗΣ
ΒΑΣΙΚΟ ΣΥΣΤΗΜΑ
ΕΚΤΕΤΑΜΕΝΟ ΣΥΣΤΗΜΑ
ΣΥΣΚΕΥΗ ΘΥΡΩΡΟΥ

ΠΡΟΦΥΛΑΞΕΙΣ

Γενικές απαγορεύσεις Απαγόρευση αποσυναρμολόγησης της συσκευής

Απαγόρευση έκθεσης της μονάδας σε νερό Γενικές προφυλάξεις

⚠ ΠΡΟΕΙΔΟΠΟΙΗΣΗ

(Η αμέλεια μπορεί να έχει σαν αποτέλεσμα σοβαρό ή και θανατηφόρο τραυματισμό για τους ανθρώπους)

1. Το σύστημα πρέπει να εγκατασταθεί και να ρυθμιστεί από εξειδικευμένο τεχνικό.

2. Μην αποσυναρμολογείτε ή τροποποιείτε τη συσκευή. Μπορεί να προκληθεί φωτιά ή ηλεκτροπληξία.

3. Μη συνδέετε σε κανένα σημείο των συσκευών, τάση AC ή οποιαδήποτε άλλη τάση, παρά μόνον αυτή του κατάλληλου τροφοδοτικού στους ακροδέκτες +, - των κεντρικών μονάδων, αλλιώς μπορεί να προκληθεί φωτιά ή καταστροφή των συσκευών. Μην συνδέετε παράλληλα 2 τροφοδοτικά σε 1 είσοδο τροφοδοσίας των κεντρικών μονάδων.

4. Προφυλάξτε τη συσκευή από το νερό ή άλλα υγρά. Μπορεί να προκληθεί φωτιά ή ηλεκτροπληξία.

5. Μην συνδέεται ή αποσυνδέεται το σύστημα από την πρίζα με βρεγμένα χέρια. Μπορεί να προκληθεί ηλεκτροπληξία.

6. Μην επεμβαίνετε στα ηλεκτρονικά κυκλώματα των συσκευών και μην εισάγετε μέταλλα και εύφλεκτα υλικά από τα ανοίγματα. Μπορεί να προκληθεί φωτιά, ηλεκτροπληξία, ή πρόβλημα λειτουργίας στη συσκευή.

7. Στο εσωτερικό υπάρχει υψηλή τάση. Μην ανοίγετε τη συσκευή. Υπάρχει κίνδυνος ηλεκτροπληξίας.

⚠ ΠΡΟΣΟΧΗ

(Η αμέλεια μπορεί να έχει σαν αποτέλεσμα τραυματισμό για τους ανθρώπους ή υλικές ζημιές)

1. Πριν συνδέσετε το τροφοδοτικό στο δίκτυο πόλεως, βεβαιωθείτε ότι όλες οι συνδέσεις είναι σωστές και ότι δεν υπάρχουν βραχυκυκλωμένα καλώδια ή επαφές. Μπορεί να προκληθεί φωτιά ή ηλεκτροπληξία.

2. Μην κρατάτε πατημένο το άγκιστρο της συσκευής ενώ έχετε το ακουστικό στο αφτί σας. Ο ήχος κλήσης είναι πολύ δυνατός και μπορεί να προκαλέσει πρόβλημα ακοής.

3.Μη εγκαθιστάτε ή εκτελείτε συνδέσεις καλωδίων με συνδεδεμένη την παροχή ρεύματος στο δίκτυο. Μπορεί να προκληθεί ηλεκτροπληξία ή ζημιά της συσκευής.

4.Μην εγκαθιστάτε τις εσωτερικές συσκευές σε σημεία που υπόκεινται σε διαρκείς κραδασμούς. Αν πέσουν μπορεί να προκληθεί τραυματισμός ή βλάβη.

5. Κατά την εγκατάσταση της συσκευής σε τοίχο, τοποθετήστε τη συσκευή σε ένα βολικό σημείο και όχι σε σημείο που να παρενοχλεί και είναι πιθανή η πρόσκρουση.

6. Ακολουθήστε τις οδηγίες και μην αλλάζετε ή τροποποιείτε τον τρόπο στήριξης των συσκευών στον τοίχο. Αν πέσουν μπορεί να προκληθεί τραυματισμός ή βλάβη.

7. Μην πιέζετε την οθόνη υγρών κρυστάλλων LCD και μην την εκθέτετε σε χτυπήματα. Η οθόνη LCD μπορεί να τρυπήσει και να προκαλέσει τραυματισμό.

8. Σε περίπτωση που οθόνη LCD τρυπήσει, αποφύγετε την επαφή με τους υγρούς κρυστάλλους. Μπορεί να προκληθεί ερεθισμός. Εάν χρειαστεί, ξεπλύνετε το στόμα σας και καθαρίστε τα μάτια ή το δέρμα σας με καθαρό νερό για τουλάχιστον 15 λεπτά, και συμβουλευτείτε έναν γιατρό.

9. Η μπουτονιέρα εισόδου είναι ανθεκτική στις καιρικές συνθήκες, παρ' όλα αυτά μην ρίχνετε νερό υπό πίεση απευθείας πάνω στη μονάδα . Μπορεί να προκληθεί βλάβη.

10. Μην εγκαθιστάτε τη μονάδα σε οποιοδήποτε από τα ακόλουθα σημεία. Μπορεί να προκληθεί φωτιά, ηλεκτροπληξία ή πρόβλημα λειτουργίας στη συσκευή.
* Σημεία που είναι εκτεθειμένα στο άμεσο ηλιακό φως ή βρίσκονται κοντά σε συσκευές θέρμανσης.
* Σημεία που είναι εκτεθειμένα σε σκόνη, λάδια ή χημικές ουσίες.
* Σημεία που είναι εκτεθειμένα σε υγρασία, όπως μπάνια, κελάρια, θερμοκήπια, κλπ.
* Σημεία με πολύ χαμηλή θερμοκρασία, όπως θάλαμοι ψυγείων, ή μπροστά από ένα κλιματιστικό.
* Σημεία εκτεθειμένα σε ατμό ή καπνό (κοντά σε επιφάνειες θέρμανσης ή εστίες κουζίνας).
* Σε σημεία κοντά σε συσκευές που προκαλούν παρεμβολές, όπως διακόπτες με ντίμερ ή μετασχηματιστές.

11. Μην τοποθετείτε αντικείμενα και μην καλύπτετε τη συσκευή με υφάσματα, κλπ. Μπορεί να προκληθεί φωτιά ή βλάβη στη συσκευή.

12. Χρησιμοποιήστε το τροφοδοτικό Aiphone που προβλέπεται για το συγκεκριμένο σύστημα. Εάν χρησιμοποιηθεί μια μη κατάλληλη μονάδα, μπορεί να προκληθεί φωτιά ή προβλήματα λειτουργίας.

ΓΕΝΙΚΕΣ ΠΡΟΦΥΛΑΞΕΙΣ

1. Όλες οι συσκευές του συστήματος , εκτός της μπουτονιέρας εισόδου, έχουν σχεδιαστεί αποκλειστικά για χρήση σε εσωτερικούς χώρους. Μην τις χρησιμοποιείτε σε ανοιχτά σημεία.
2. Το σύστημα δεν λειτουργεί κατά τη διάρκεια διακοπής ρεύματος.
3. Σε περιοχές που υπάρχει κοντά σταθμός εκπομπής RFή TV και το πεδίο είναι πολύ ισχυρό, είναι δυνατό να έχουμε παρεμβολές στο σύστημα λόγω των υψηλών συχνοτήτων.
4. Προσέξτε ώστε όλες οι γραμμές του συστήματος να απέχουν τουλάχιστον 30 cm από διαδρομές συρμάτων τροφοδοσίας AC 100~240 V ή λυχνίες φθορισμού ή διακόπτες DIMMER. Μπορεί να προκληθούν παρεμβολές και προβλήματα λειτουργίας. Αν χρειαστεί να διασταυρωθείτε με γραμμή ρεύματος AC κάντε το σε γωνία 90 μοιρών.
5. Κρατήστε τις εσωτερικές μονάδες τουλάχιστον 1m μακριά από συσκευές τηλεόρασης ή ραδιοφώνου.
6. Αποφύγετε την τοποθέτηση της έγχρωμης οθόνης σε σημεία με έντονο ηλιακό φως. Όταν έντονο φως πέφτει πάνω στην οθόνη, η εικόνας φαίνεται λευκή ή κάνει είδωλο. Αυτό δεν αποτελεί πρόβλημα της συσκευής.
7. Τη νύχτα, επειδή το αντικείμενο φωτίζεται λιγότερο, η εικόνα στη οθόνη μπορεί να μην είναι πολύ καθαρή και το πρόσωπο να φαίνεται πιο δύσκολα. Αυτό δεν αποτελεί πρόβλημα λειτουργίας της συσκευής.
8. **Μιλήστε σε μια απόσταση 50 cm ή μικρότερη από τη συσκευή. Εάν στέκεστε πολύ μακριά, μπορεί να είναι δύσκολο να σας ακούσει ο συνομιλητής σας.**
9. **Η εικόνα μπορεί να αλλάζει όταν η είσοδος φωτίζεται με λάμπα φθορισμού. Αυτό δεν αποτελεί πρόβλημα λειτουργίας της συσκευής.**
10. **Όταν η εξωτερική θερμοκρασία πέσει απότομα (μετά από βροχή κλπ.), το εσωτερικό της κάμερας μπορεί να παγώσει απότομα, με αποτέλεσμα να έχουμε θολή εικόνα στο monitor. Αυτό δεν αποτελεί πρόβλημα λειτουργίας της συσκευής. Η κανονική λειτουργία θα αποκατασταθεί αμέσως μετά την εξάτμιση της υγρασίας.**
11. **Λόγω θορύβου από το εξωτερικό περιβάλλον, μπορεί να υπάρχει πρόβλημα στην ομαλή επικοινωνία, χωρίς αυτό να αποτελεί πρόβλημα λειτουργίας της συσκευής.**

ΠΕΡΙΕΧΟΜΕΝΑ

1. ΔΟΜΗ ΣΥΣΤΗΜΑΤΟΣ
- Διάγραμμα καλωδίωσης βασικού συστήματος
- Διάγραμμα καλωδίωσης εκτεταμένου συστήματος
- Επιτρεπόμενα μήκη καλωδίωσης

2. ΕΠΙΜΕΡΟΥΣ ΜΕΡΗ ΜΟΝΑΔΩΝ ΚΑΙ ΕΞΑΡΤΗΜΑΤΑ
- Μπουτονιέρα εισόδου
- Παραδείγματα συνθέσεων για μπουτονιέρες εισόδου
- Κεντρικές μονάδες συστήματος και τροφοδοτικά
- Εσωτερικές συσκευές διαμερισμάτων / προαιρετικό ακουστικό τηλεφώνου
- Συσκευή θυρωρού/ φύλακα

3. ΣΤΕΡΕΩΣΗ
- Συναρμολόγηση & στερέωση μπουτονιέρα εισόδου (1)
- Συναρμολόγηση & στερέωση μπουτονιέρα εισόδου (2)
- Συναρμολόγηση & στερέωση μπουτονιέρα εισόδου (3)
- Κεντρικές μονάδές και τροφοδοτικά
- Εσωτερικές συσκευές διαμερισμάτων / προαιρετική προσθήκη ακουστικού
- Συσκευή θυρωρού/ φύλακα (επιτραπέζια τοποθέτηση με τη χρήση της βάσης GFW-S)
- Συσκευή θυρωρού/ φύλακα (επίτοιχη τοποθέτηση)

4. ΚΑΛΩΔΙΩΣΗ & ΣΥΝΔΕΣΜΟΛΟΓΙΑ
- Καλωδίωση βασικού συστήματος (σελ.16)
- Συνδεσμολογία βασικού συστήματος (σελ.17)
- Βασικό σύστημα (1). Συνδεσμολογία κοινοχρήστων μονάδων (σελ. 18)
- Βασικό σύστημα (2). Συνδεσμολογία εσωτερικών συσκευών (από συσκευή σε συσκευή) (σελ.19)
- Βασικό σύστημα (3). Συνδεσμολογία εσωτερικών συσκευών (καλωδίωση σε στήλη με τη χρήση κατανεμητών διαμερισμάτων GH-4Z)
- Καλωδίωση εκτεταμένου συστήματος (σελ.22)
- Συνδεσμολογία εκτεταμένου συστήματος (σελ.23)

5. ΟΝΟΜΑΣΙΕΣ (ΜΠΟΥΤΟΝΙΕΡΑΣ ΕΙΣΟΔΟΥ)
- Μπουτονιέρα εισόδου (GH-VA, GH-DA/A, GH-NS, GH-10K) , (GH-DA/A, GH-SW)

6. ΟΝΟΜΑΣΙΕΣ (ΣΥΣΚΕΥΩΝ ΔΙΑΜΕΡΙΣΜΑΤΩΝ)
- Μόνιτορ (GH-1AD, GH-1KD)
- Θυροτηλέφωνο (GH-1MD)

7. ΟΝΟΜΑΣΙΕΣ (ΣΥΣΚΕΥΗΣ ΘΥΡΩΡΟΥ / ΦΥΛΑΚΑ)
- Συσκευή θυρωρού / φύλακα (GH-MK)

8. ΡΥΘΜΙΣΕΙΣ (ΜΠΟΥΤΟΝΙΕΡΑΣ ΕΙΣΟΔΟΥ)
- Ρύθμιση οπτικής γωνίας κάμερας, εισαγωγή ονομάτων και διευθύνσεων
- Προγραμματισμός του συστήματος
- Προγραμματισμός ψηφιακού ευρετηρίου ονομάτων (GH-NS)
- Ρύθμιση ψηφιακού ευρετηρίου ονομάτων (GH-NS)

9. ΡΥΘΜΙΣΕΙΣ (ΣΥΣΚΕΥΗΣ ΘΥΡΩΡΟΥ / ΦΥΛΑΚΑ)
- Προγραμματισμός συσκευής θυρωρού / φύλακα (GH-MK)
- Ρυθμίσεις συσκευής θυρωρού / φύλακα (GH-MK)

10. ΛΕΙΤΟΥΡΓΙΕΣ (ΜΠΟΥΤΟΝΙΕΡΑΣ ΕΙΣΟΔΟΥ)
- Κλήση σε διαμέρισμα
- Κλήση προς τον θυρωρό / φύλακα
- Άνοιγμα εισόδου με τη χρήση που πληκτρολογίου εισόδου

11. ΛΕΙΤΟΥΡΓΙΕΣ (ΕΣΩΤΕΡΙΚΩΝ ΣΥΣΚΕΥΩΝ)
- Απάντηση σε κλήση από την μπουτονιέρα εισόδου
- Κλήση από το κουδούνι του διαμερίσματος
- Ενεργοποίηση κυπρί κεντρικής εισόδου
- Ενεργοποίηση φωτισμού εισόδου
- Κλήση προς τη συσκευή θυρωρού
- Λειτουργία ιατρείου (Αυτόματη ενεργοποίηση κυπρί κατά την κλήση από την είσοδο)
- Κλήση εκτάκτου ανάγκης
- Οπτικοακουστική παρακολούθηση της εισόδου με ενεργοποίηση της κάμερας από τα μόνιτορ

12. ΛΕΙΤΟΥΡΓΙΕΣ (ΣΥΣΚΕΥΗΣ ΘΥΡΩΡΟΥ / ΦΥΛΑΚΑ)
- Απάντηση σε κλήση από την είσοδο
- Απάντηση σε κλήση από συσκευή διαμερίσματος
- Κλήση προς την μπουτονιέρα εισόδου
- Κλήση προς τα διαμερίσματα
- Κλήση προς άλλη συσκευή θυρωρού φύλακα
- Κλήση εκτάκτου ανάγκης
- Κλήση από κουδούνι
- Αναπάντητες κλήσεις

13. ΤΕΧΝΙΚΕΣ ΠΛΗΡΟΦΟΡΙΕΣ

14. ΤΕΧΝΙΚΑ ΧΑΡΑΚΤΗΡΙΣΤΙΚΑ

1 ΔΟΜΗ ΣΥΣΤΗΜΑΤΟΣ

1-1 Διάγραμμα καλωδίωσης βασικού συστήματος

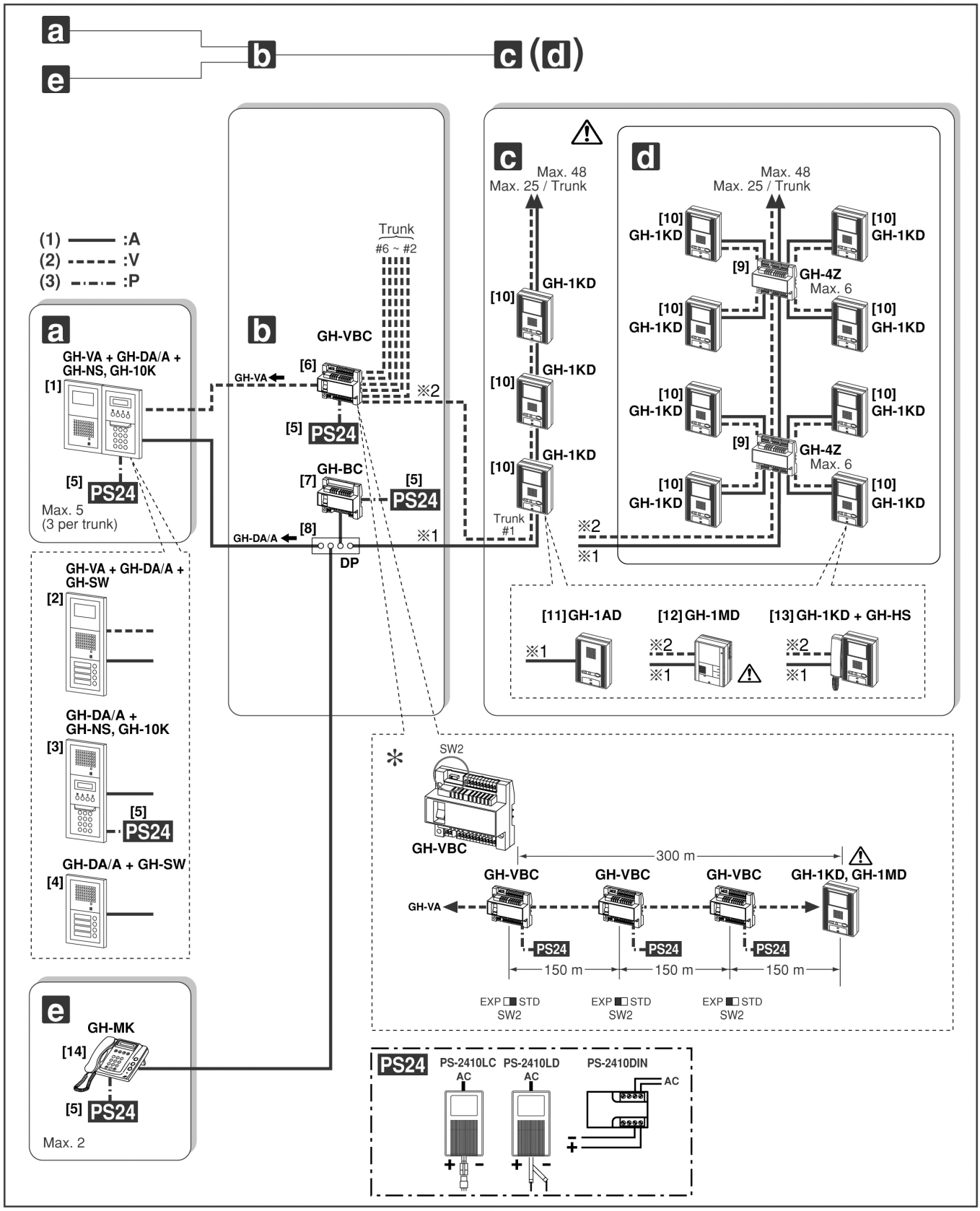

1-1

Διάγραμμα καλωδίωσης βασικού συστήματος

(1) Γραμμή σήματος ήχου
(2) Γραμμή σήματος εικόνας (video)
(3) Γραμμή τροφοδοσίας

α. Μπουτονιέρες εισόδου (Για λεπτομέρειες δείτε στις ενότητες 2-1 και 2-2)

[1] Μπουτονιέρα εσόδου ήχου & εικόνας με ψηφιακό ευρετήριο ονομάτων
GH-VA + GH-DA/A + GH-NS, GH-10K

[2] Μπουτονιέρα εισόδου ήχου & εικόνας με πλήκτρα κλήσης
GH-VA + GH-DA/A + GH-SW

[3] Μπουτονιέρα εσόδου ήχου με ψηφιακό ευρετήριο ονομάτων
GH-DA/A + GH-NS, GH-10K

[4] Μπουτονιέρα εισόδου ήχου με πλήκτρα κλήσης
GH-DA/A + GH-SW

b. Κεντρικές μονάδες ελέγχου

[5] Τροφοδοτικό PS-2410LC, PS-2410LD, PS-2410DIN

[6] Κεντρική μονάδα ελέγχου εικόνας, GH-VBC

* GH-VBC μπορεί να χρησιμοποιηθεί και σαν προσαρμογέας (adaptor) επέκτασης. Για να γίνει αυτό ρυθμίστε τον διακόπτη (SW2) στη θέση "EXP." (2 μονάδες ανά στήλη)

!! Ακόμα κι αν χρησιμοποιηθούν δύο μονάδες GH-VBC σαν προσαρμογείς επέκτασης (SW2:EXP), η απόσταση καλωδίωσης από την κεντρική μονάδα ελέγχου εικόνας (SW2: STD) έως το πιο απομακρυσμένο monitor της στήλης περιορίζεται στα 300m.

[7] Κεντρική μονάδα ελέγχου ήχου, GH-BC

[8] Κλέμμα συνδέσεων : πωλείται ανεξάρτητα

c. Εσωτερικές συσκευές διαμερισμάτων (Για λεπτομέρειες, δείτε την ενότητα 2-4): Με σύνδεση από συσκευή σε συσκευή

d. Εσωτερικές συσκευές διαμερισμάτων (Για λεπτομέρειες, δείτε την ενότητα 2-4): Σύνδεση σε στήλη με τη χρήση κατανεμητών διαμερισμάτων GH-4Z

! Μην συνδυάζετε διαφορετικό τύπο συνδεσμολογίας (σύνδεση από συσκευή σε συσκευή και σύνδεση σε στήλη) στην ίδια γραμμή. Για κάθε γραμμή επιλέξτε έναν και μόνο τρόπο σύνδεσης των εσωτερικών συσκευών των διαμερισμάτων.

[9] Κατανεμητής 4^{ων} διαμερισμάτων για καλωδίωση σε στήλη.

[10] Έγχρωμο μόνιτορ διαμερίσματος ανοικτής συνομιλίας (χωρίς ακουστικό) , GH-1KD

[11] Θυροτηλέφωνο διαμερίσματος ανοικτής συνομιλίας (χωρίς ακουστικό) , GH-1AD

[12] Ασπρόμαυρο μόνιτορ διαμερίσματος ανοικτής συνομιλίας (χωρίς ακουστικό) , GH-1MD

! Η σύνδεση από συσκευή σε συσκευή δεν είναι δυνατή για το ασπρόμαυρο μόνιτορ GH-1MD

[13] Έγχρωμο μόνιτορ διαμερίσματος με ακουστικό (προαιρετική προσθήκη ακουστικού) , GH-1KD + GH-HS

e. Συσκευή θυρωρού / φύλακα

[14] Συσκευή θυρωρού / φύλακα GH-MK

	Χωρητικότητα
Μπουτονιέρες εισόδου	Μέχρι 5 μπουτονιέρες (στο βασικό σύστημα) (μέχρι 3 μπουτονιέρες ανά στήλη)
Εσωτερικές συσκευές διαμερισμάτων (συνολικά στο σύστημα)	Μέχρι 48 εσωτερικές συσκευές (στο βασικό σύστημα) (μέχρι 25 εσωτερικές συσκευές ανά στήλη)
Συσκευές θυρωρού / φύλακα	Μέχρι 2 συσκευές θυρωρού/ φύλακα (στο βασικό σύστημα)
Εσωτερικές συσκευές ανά διαμέρισμα	Μέχρι 4 εσωτερικές συσκευές στο ίδιο διαμέρισμα (μέχρι 2 μόνιτορ και 2 θυροτηλέφωνα)
Κατανεμητής διαμερισμάτων GH-4Z	Μέχρι 6 μονάδες ανά στήλη
Κεντρική μονάδα ελέγχου ήχου, GH-BC	Μέχρι 1 στο βασικό σύστημα

1-2 Διάγραμμα καλωδίωσης εκτεταμένου συστήματος

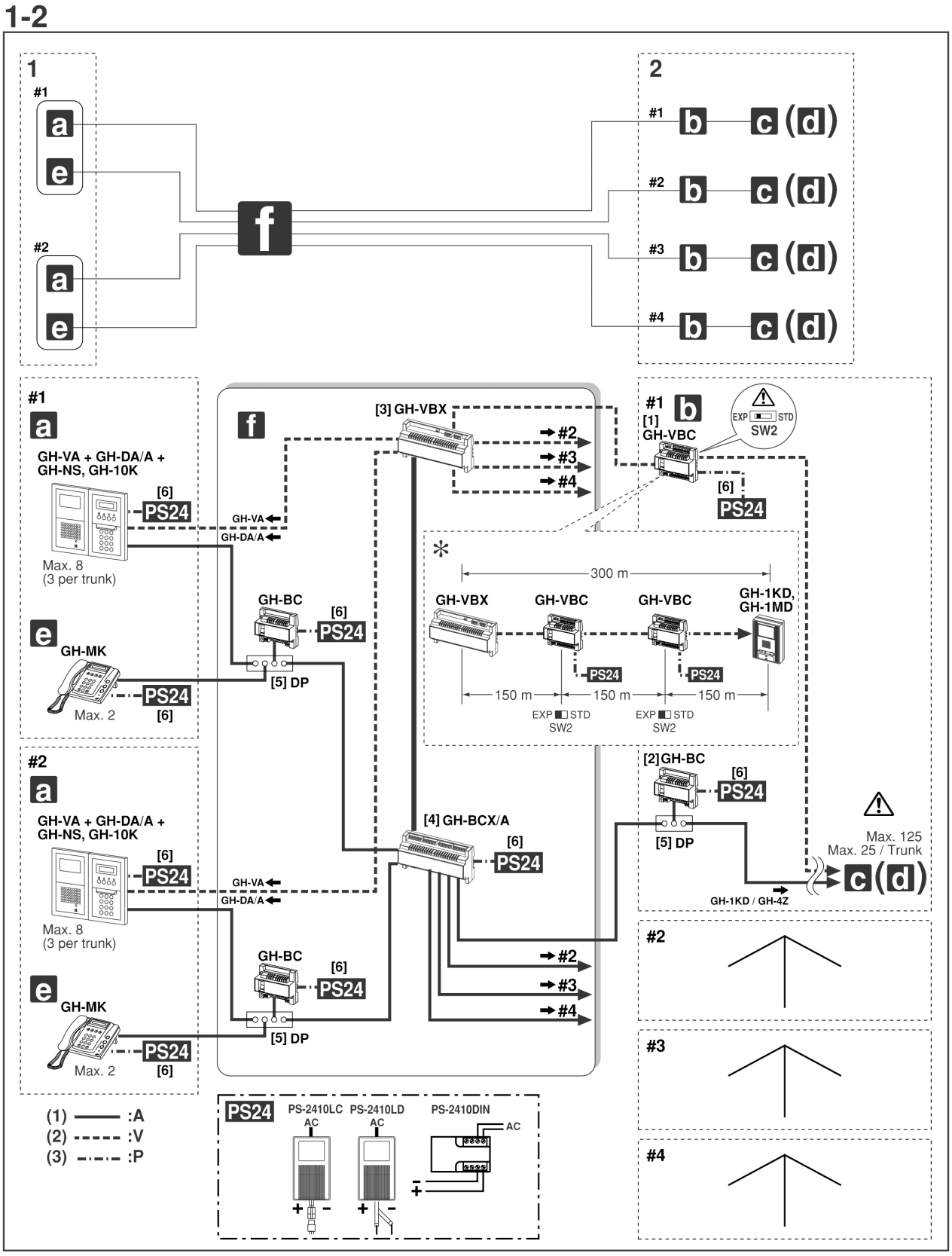

1-2
Διάγραμμα καλωδίωσης εκτεταμένου συστήματος

1. Ομάδα γραμμών εισόδου (trunk line)
2. Ομάδες γραμμών διαμερισμάτων (sub trunk lines)
   (1) Γραμμή σήματος ήχου
   (2) Γραμμή σήματος εικόνας
   (3) Γραμμή τροφοδοσίας

α. Μπουτονιέρες εισόδου (Για λεπτομέρειες δείτε στις ενότητες 2-1 και 2-2)

b. Κεντρικές μονάδες ελέγχου

[1] Κεντρική μονάδα ελέγχου εικόνας, GH-VBC

!! Στο εκτεταμένο σύστημα, το GH-VBC μπορεί να χρησιμοποιηθεί και σαν προσαρμογέας επέκτασης (SW2:"EXP.")

* Άλλο ένα GH-VBC μπορεί να προστεθεί σαν 2ος προσαρμογέας επέκτασης (SW2: "EXP"). Η καλωδιακή απόσταση από την κεντρική μονάδα επέκτασης μήκους καλωδίωσης εικόνας (ενισχυτής video σήματος) GH-VBC μέχρι το πιο απομακρυσμένο μόνιτορ περιορίζεται στα 300m.

[2] Κεντρική μονάδα ελέγχου ήχου, GH-BC

c. Εσωτερικές συσκευές διαμερισμάτων (Για λεπτομέρειες, δείτε την ενότητα 2-4):

Με σύνδεση από συσκευή σε συσκευή (Για λεπτομέρειες, δείτε την ενότητα 1-1)

d. Εσωτερικές συσκευές διαμερισμάτων (Για λεπτομέρειες, δείτε την ενότητα 2-4):

Με σύνδεση από διαμέρισμα σε στήλη με χρήση κατανεμητών (Για λεπτομέρειες, δείτε την ενότητα 1-1)

! Μην συνδυάζετε διαφορετικό τύπο συνδεσμολογίας (σύνδεση από συσκευή σε συσκευή και σύνδεση σε στήλη με τη χρήση κατανεμητών) στην ίδια γραμμή. Για κάθε γραμμή επιλέξτε έναν και μόνο τρόπο σύνδεσης των εσωτερικών συσκευών των διαμερισμάτων.

e. Συσκευή θυρωρού / φύλακα

f. Μονάδες επέκτασης

[3] Μονάδα επέκτασης Video καλωδίωσης GH-VBX

[4] Μονάδα επέκτασης Audio καλωδίωσης GH-BCX/A

[5] Κλέμμα συνδέσεων καλωδίων

[6] Τροφοδοτικό PS-2410LC, PS-2410LD, PS-2410DIN

	Χωρητικότητα
Μπουτονιέρες εισόδου	Μέχρι 16 μπουτονιέρες (μέχρι 3 μπουτονιέρες ανά στήλη)
Εσωτερικές συσκευές διαμερισμάτων ανά στήλη	Μέχρι 125 εσωτερικές συσκευές (μέχρι 25 συσκευές ανά στήλη)
Εσωτερικές συσκευές διαμερισμάτων (συνολικά στο σύστημα)	Μέχρι 500 εσωτερικές συσκευές
Συσκευές θυρωρού / φύλακα	Μέχρι 4 συσκευές θυρωρού/ φύλακα
Εσωτερικές συσκευές ανά διαμέρισμα	Μέχρι 4 εσωτερικές συσκευές στο ίδιο διαμέρισμα (2 μόνιτορ και 2 θυροτηλέφωνα)
Κεντρικές μονάδες ελέγχου ανά ομάδα γραμμών εισόδου	Μέχρι 1
Κεντρικές μονάδες ελέγχου ανά ομάδα γραμμών διαμερισμάτων	Μέχρι 1

1-3
Επιτρεπόμενα μήκη καλωδίων

*DP= Κλέμμα σύνδεσης καλωδίων

Διάμετρος καλωδίων	0.65mm (22AWG)	0.8mm (20AWG)	1.0mm (18AWG)
Από GH-BC μέχρι DP	-	5 m	-
Από DP μέχρι GH-DA/A	-	300m	-
Από GH-VBC μέχρι GH-VA	150m	300m	-
Από GH-MK μέχρι DP	-	300m	-
Από DP μέχρι την πιο απομακρυσμένη εσωτερική συσκευή (R1-R2) (Συμπεριλαμβανομένου συστήματος με GH-4Z)	-	300m	-
Από GH-VBC μέχρι την πιο απομακρυσμένη εσωτερική συσκευή (1 μόνιτορ/διαμέρισμα) (Συμπεριλαμβανομένου συστήματος με GH-4Z)	100m	150m	-
Από GH-VBC μέχρι την πιο απομακρυσμένη εσωτερική συσκευή (2 μόνιτορ/διαμέρισμα) (Συμπεριλαμβανομένου συστήματος με GH-4Z)	50m	100m	150m
Από GH-VBC (SW2:STD) μέχρι GH-VBC (SW2: EXP)	100m	150m	-
Από GH-BC μέχρι το τροφοδοτικό	-	5m	5m
Από GH-VBC μέχρι το τροφοδοτικό	-	5m	5m
Από GH-NS μέχρι το τροφοδοτικό	-	300m	300m
Από GH-MK μέχρι το τροφοδοτικό	-	300m	300m
Για το βασικό σύστημα Συνολικό μήκος καλωδίων	-	2500m	-
Από GH-BCX/A μέχρι το τροφοδοτικό	-	5m	5m
Από GH-BC μέχρι GH-BCX/A	-	300m	-
Από GH-VBC (SW2:EXP) μέχρι GH-VBX	-	150m	-
Από GH-DA/A μέχρι GH-BCX/A	-	300m	-
Από GH-VA μέχρι GH-VBX	150m	300m	-
Από GH-BCX/A μέχρι την πιο απομακρυσμένη εσωτερική συσκευή (R1-R2) (Συμπεριλαμβανομένου συστήματος με GH-4Z)	-	300m	-
Από GH-VBX μέχρι την πιο απομακρυσμένη εσωτερική συσκευή (1 μόνιτορ/διαμέρισμα) (Συμπεριλαμβανομένου συστήματος με GH-4Z)	100m	150m	-
Από GH-VBX μέχρι την πιο απομακρυσμένη εσωτερική συσκευή (2 μόνιτορ/διαμέρισμα) (Συμπεριλαμβανομένου συστήματος με GH-4Z)	50m	100m	150m
Εκτεταμένο σύστημα συνολικό μήκος καλωδίωσης ανά ομάδα γραμμών (με max 2 γραμμές)	-	Κάθε γραμμή 2500m	-
Εκτεταμένο σύστημα συνολικό μήκος καλωδίωσης ανά ομάδα γραμμών (με max 4 γραμμές)	-	Κάθε γραμμή 2500m	-

2 ΜΕΡΗ ΣΥΣΤΗΜΑΤΟΣ

2-1

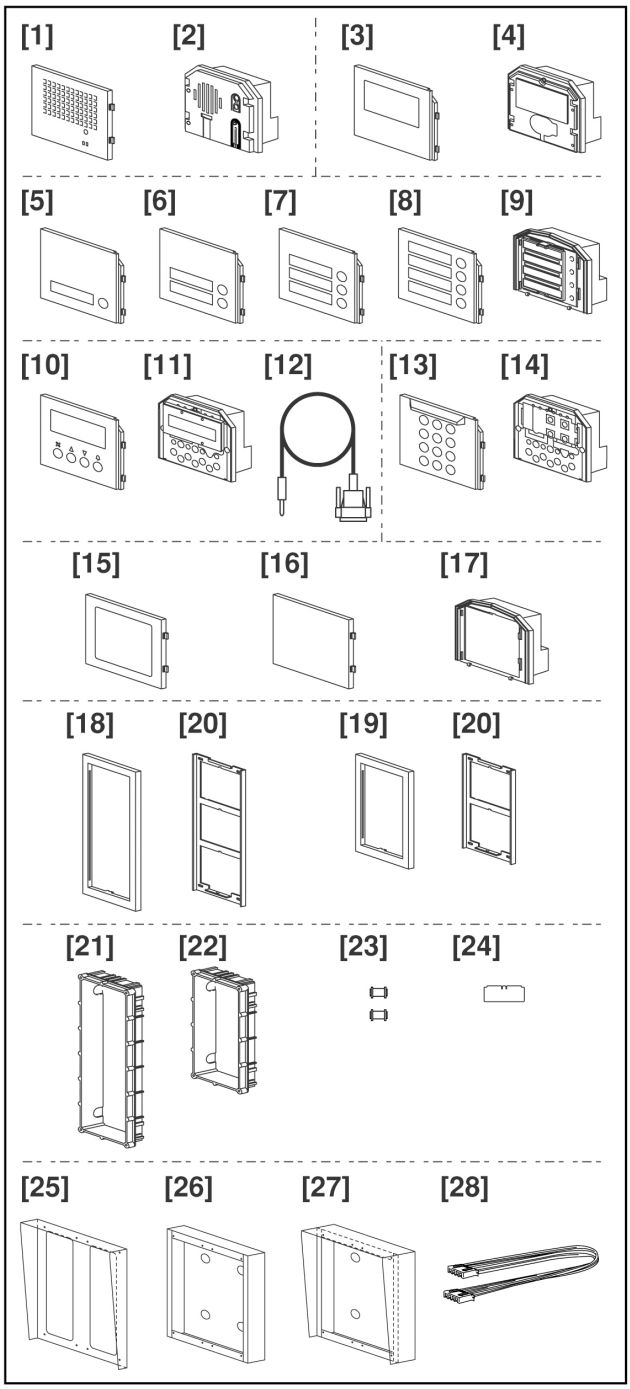

Συναρμολογούμενα μέρη Μπουτονιέρας Εισόδου

[1] Πρόσοψη για μονάδα ήχου GH-DP
[2] Μονάδα ήχου (θυρομεγάφωνο) GH-DA/A
[3] Πρόσοψη για μονάδα εικόνας GF-VP
[4] Μονάδα εικόνας (κάμερα) GH-VA
[5] Πρόσοψη με 1 πλήκτρο κλήσης GF-1P
[6] Πρόσοψη με 2 πλήκτρα κλήσης GF-2P
[7] Πρόσοψη με 3 πλήκτρα κλήσης GF-3P
[8] Πρόσοψη με 4 πλήκτρα κλήσης GF-4P
[9] Μονάδα 4^{ων} πλήκτρων κλήσης GH-SW
[10] Πρόσοψη για τη μονάδα ψηφιακής αναζήτησης ονομάτων GF-NSP
[11] Μονάδα ψηφιακής αναζήτησης ονομάτων GH-NS
[12] Καλώδιο σύνδεσης RS-232C (περιλαμβάνεται στη συσκευασία του GH-NS)
[13] Πρόσοψη για το αριθμητικό πληκτρολόγιο GF-10KP
[14] Αριθμητικό πληκτρολόγιο – Access Control GH-10K
[15] Πρόσοψη για μονάδα διεύθυνσης GF-AP
[16] Πρόσοψη χωρίς πλήκτρα GF-BP (τυφλή)
[17] Μονάδα διεύθυνσης GH-AD
[18] Πλαίσιο 3^{ων} μονάδων GF-3F
[19] Πλαίσιο 2^{ο} μονάδων GF-2F
[20] Μεταλλικές βάσεις πλαισίων (περιλαμβάνονται στις αντίστοιχες συσκευασίες των GF-3F και GF-2F)
[21] Κουτί εντοιχισμού 3^{ων} μονάδων GF-3B
[22] Κουτί εντοιχισμού 2 μονάδων GF-2B
[23] Αποστάτες κουτιών εντοιχισμού
[24] Λάμα συναρμολόγησης (περιλαμβάνεται στα GF-3B & GF-2B)
[25] Γείσο προστασίας GF-nH (ανάλογο με την αντίστοιχη μπουτονιέρα)
[26] Κουτί για επίτοιχη τοποθέτηση GF-202B (ανάλογο με την μπουτονιέρα εισόδου που θα διαμορφωθεί)
[27] Κουτί με γείσο για επίτοιχη τοποθέτηση (προαιρετικό)
GF-nHB (ανάλογο με την μπουτονιέρα εισόδου που θα διαμορφωθεί) (προαιρετικό)
[28] 80cm καλώδιο σύνδεσης μονάδων μπουτονιέρας μεγάλου μήκους (προαιρετικό)

2-2

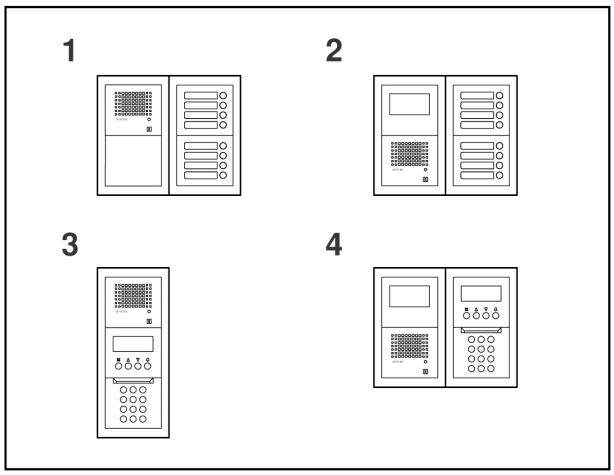

Παραδείγματα διαφορετικών συνθέσεων μπουτονιέρας εισόδου

1. Μπουτονιέρα εισόδου AUDIO (μόνο ήχος), με 8 πλήκτρα κλήσης
2. Μπουτονιέρα εισόδου AUDIO / VIDEO (ήχος και εικόνα), με 8 πλήκτρα κλήσης
3. Μπουτονιέρα εισόδου AUDIO (μόνο ήχος), με ψηφιακό ευρετήριο ονομάτων
4. Μπουτονιέρα εισόδου AUDIO / VIDEO (ήχος και εικόνα), με ψηφιακό ευρετήριο ονομάτων

2-3

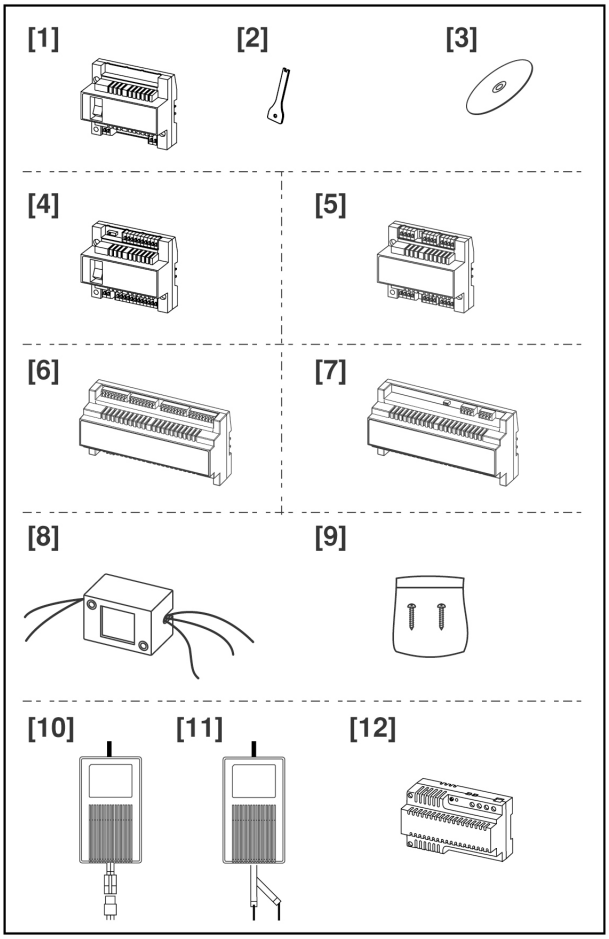

Κεντρικές μονάδες ελέγχου

[1] Κεντρική μονάδα ελέγχου Audio GH-BC (η ράγα στήριξης τύπου DIN δεν περιλαμβάνεται στη συσκευασία)
[2] Ειδικό κλειδί (περιλαμβάνεται στη συσκευασία του GH-BC)
[3] CD που περιέχει τις οδηγίες εγκατάστασης & χρήσης και οδηγό για τον προγραμματισμό (περιλαμβάνεται στη συσκευασία του GH-BC)
[4] Κεντρική μονάδα ελέγχου Video GH-VBC (η ράγα στήριξης τύπου DIN δεν περιλαμβάνεται στη συσκευασία)
[5] Κατανεμητής 4^{ων} διαμερισμάτων για καλωδίωση σε στήλη (η ράγα στήριξης τύπου DIN δεν περιλαμβάνεται στη συσκευασία)
[6] Μονάδα επέκτασης Audio καλωδίωσης GH-BCX/A (η ράγα στήριξης τύπου DIN δεν περιλαμβάνεται στη συσκευασία)
[7] Μονάδα επέκτασης Video καλωδίωσης GH-VBX (η ράγα στήριξης τύπου DIN δεν περιλαμβάνεται στη συσκευασία)
[8] Ηλεκτρονόμος για τον έλεγχο βοηθητικού φωτισμού GH-RY.
[9] Βίδες στήριξης (περιλαμβάνονται στην συσκευασία GH-RY)
[10] Τροφοδοτικό PS-2410LC
[11] Τροφοδοτικό PS-2410LD
[12] Τροφοδοτικό PS-2410DIN

2-4

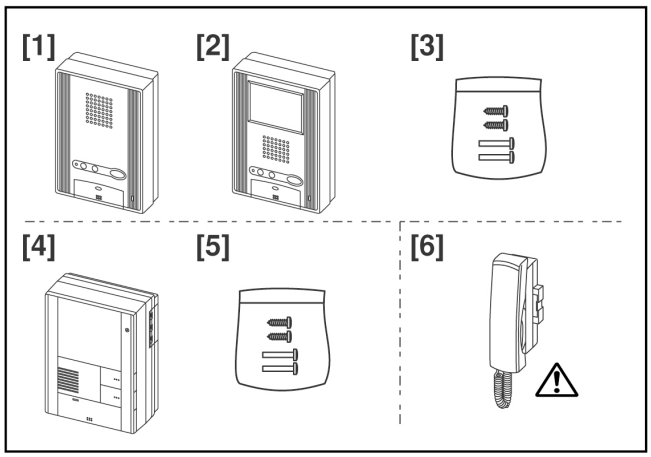

Εσωτερικές συσκευές διαμερισμάτων

[1] Θυροτηλέφωνο διαμερίσματος ανοικτής συνομιλίας (χωρίς ακουστικό) GH-1AD
[2] Έγχρωμο μόνιτορ διαμερίσματος ανοικτής συνομιλίας (χωρίς ακουστικό) GH-1KD
[3] Βίδες στερέωσης (περιλαμβάνονται στη συσκευασία των GH-1AD και GH-1KD)
[4] Ασπρόμαυρο μόνιτορ διαμερίσματος ανοικτής συνομιλίας (χωρίς ακουστικό) GH-1MD
[5] Βίδες στερέωσης (περιλαμβάνονται στην συσκευασία GH-1MD)
[6] Πρόσθετο ακουστικό GH-HS για το μόνιτορ GH-1KD
!! Το πρόσθετο ακουστικό GH-HS είναι κατάλληλο μόνο για το μόνιτορ GH-1KD

2-5

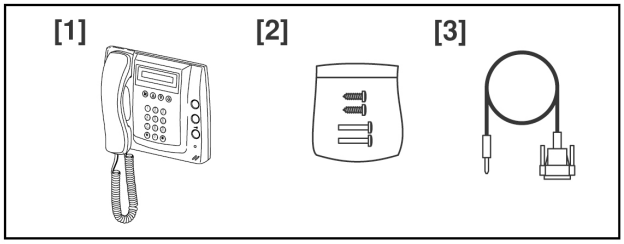

Συσκευή Θυρωρού / Φύλακα

[1] Συσκευή θυρωρού / φύλακα GH-MK
[2] Βίδες στερέωσης (περιλαμβάνονται στην συσκευασία του GH-MK)
[3] Καλώδιο RS-232C (περιλαμβάνονται στην συσκευασία του GH-MK)

3 ΣΤΕΡΕΩΣΗ

3-1

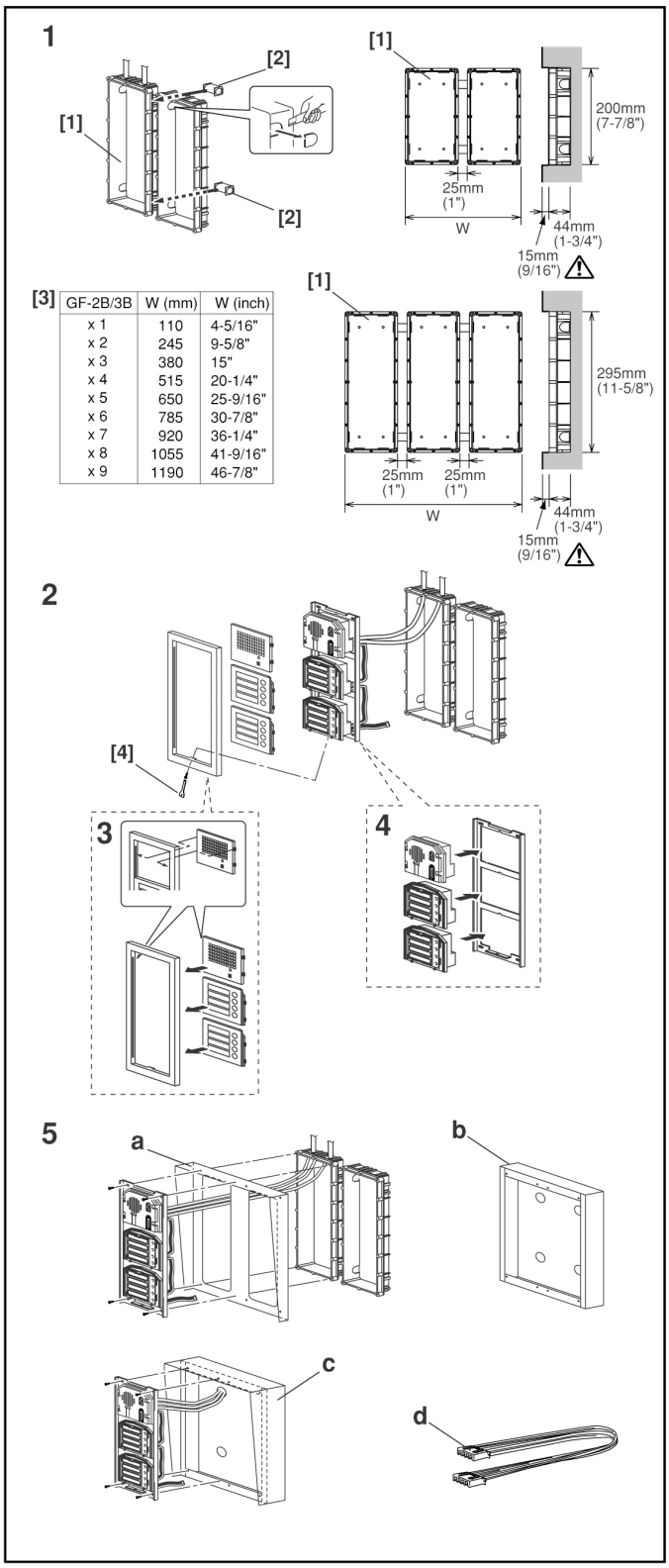

[3] GF-2B/3B	W (mm)	W (inch)
x 1	110	4-5/16"
x 2	245	9-5/8"
x 3	380	15"
x 4	515	20-1/4"
x 5	650	25-9/16"
x 6	785	30-7/8"
x 7	920	36-1/4"
x 8	1055	41-9/16"
x 9	1190	46-7/8"

Συναρμολόγηση και στερέωση μπουτονιέρας

[1] Κουτιά εντοιχισμού
[2] Σύνδεσμος απόστασης κουτιών εντοιχισμού
[3] Διαστάσεις κουτιών εντοιχισμού
[4] Ειδικό κλειδί (περιλαμβάνεται στην συσκευασία του GH-BC)

1.Τοποθέτηση κουτιών εντοιχισμού

- Ανοίγουμε τις πλαϊνές τρύπες για να περάσουν τα καλώδια σύνδεσης των μονάδων
- Συνδέουμε τα κουτιά μεταξύ τους χρησιμοποιώντας τους συνδέσμους απόστασης. Οι σύνδεσμοι είναι κούφιοι ώστε από μέσα να περάσουν τα καλώδια.
- Τοποθετήστε τα ώστε να έρθουν “πρόσωπο” με την εξωτερική επιφάνεια του τοίχου.
- Η σωστή τοποθέτηση προϋποθέτει ότι τα κουτιά εντοιχισμού θα τοποθετηθούν απολύτως ευθυγραμμισμένα μεταξύ τους.
  ΠΡΟΣΟΧΗ: Να στερεώνετε τα κουτιά εντοιχισμού πάντα το ένα δίπλα στο άλλο και ποτέ κατακόρυφα.
  Αν τα στερεώσετε κατακόρυφα, αφήστε ένα κενό τουλάχιστον 1cm από το ένα στο άλλο.
- Εντοιχίστε τη μονάδα εικόνας GH-VA (κάμερα) και την μονάδα ψηφιακής αναζήτησης GH-NS στο επίπεδο που ματιού για ένα μέσο ύψος ενήλικα.
- Συνιστάται να εντοιχίζετε τα κουτιά εντοιχισμού με το κέντρο τους στο 1,5 μέτρο από το έδαφος.

2. Συναρμολόγηση μπουτονιέρας

- Ανάλογα με τον αριθμό των διαμερισμάτων, αποφασίζουμε ποιες μονάδες (modules) θα χρησιμοποιήσουμε για την μπουτονιέρα (για της διαθέσιμες μονάδες συμβουλευτείτε τις ενότητες 2-1 και 2-2).

!!Μπορούν να χρησιμοποιηθούν έως 6 μονάδες 4^{ων} πλήκτρων κλήσεις GH-SW. Σε περίπτωση που θέλετε να συνδέσετε 7 ή περισσότερες μονάδες GH-SW, επικοινωνήστε με την αντιπροσωπεία της Aiphone.

3. Προσαρμογή προσόψεων

- Προσαρμόστε τις προσόψεις πίσω από το μεταλλικό πλαίσιο.
- Εισάγετε τις εγκοπές που βρίσκονται και στις δύο πλευρές των προσόψεων στις υποδοχές του μεταλλικού πλαισίου. Στη συνέχεια πιέστε ώστε οι προσόψεις να κλειδώσουν πάνω στο μεταλλικό πλαίσιο.

4. Προσαρμογή μονάδων

- Πιέστε τις μονάδες ώστε να κλειδώσουν πάνω στην μεταλλική βάση που συνοδεύει τα κουτιά εντοιχισμού.

5. Προαιρετικά υλικά

a.Γείσο προστασίας από τη βροχή GF-H
b.Κουτί για επίτοιχη τοποθέτηση μπουτονιέρας GF-202B
c.Κουτί με γείσο για επίτοιχη τοποθέτηση μπουτονιέρας GF-HB
d. Καλώδιο σύνδεσης μεγάλου μήκους GF-C , 80cm

3-2

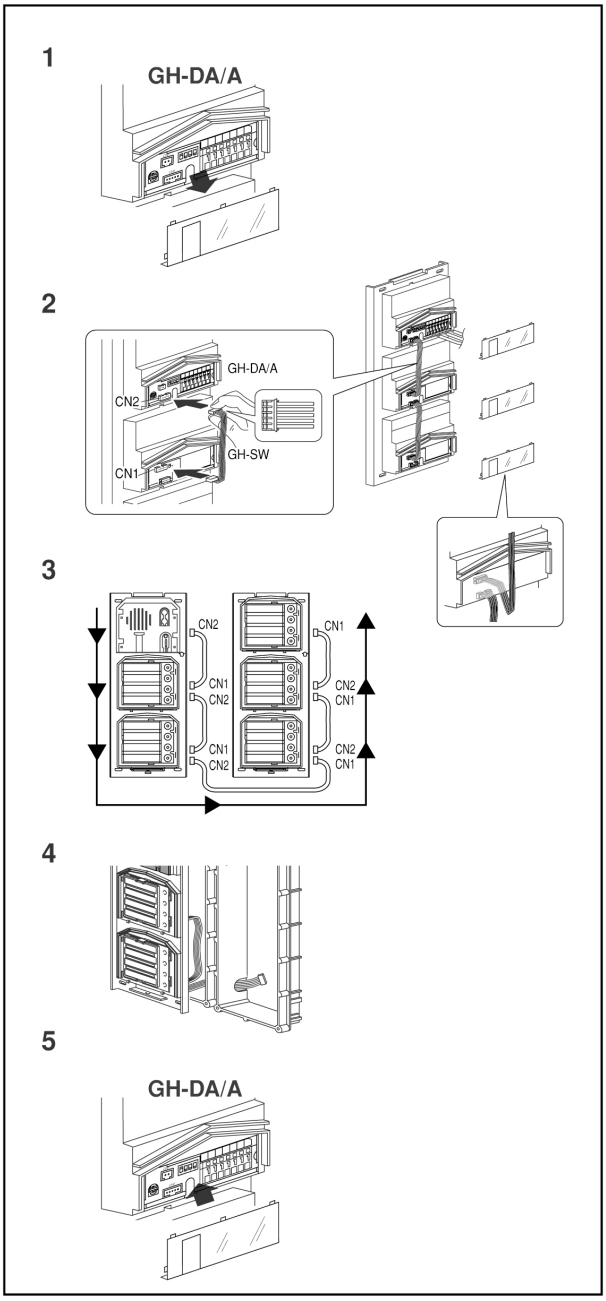

Σύνδεση μονάδων μπουτονιέρας (1)

1. Αφαιρέστε το προστατευτικό πλαστικό των επαφών
2. Ξεκινώντας από τη μονάδα ήχου GH-DA/A υποδοχή CN2 εισάγετε το καλώδιο σύνδεσης στην υποδοχή CN1 της επόμενης μονάδα GH-SW
3. Οι μονάδες συνδέονται διαδοχικά η μία μετά την άλλη
4. Περάστε τα καλώδια σύνδεσης μέσα από τους συνδέσμους απόστασης των κουτιών εντοιχισμού και συνδέστε στην υποδοχή CN1 της επόμενης μονάδας στο διπλανό κουτί.
5. Τοποθετήστε πάλι πίσω τα προστατευτικά καλύμματα των επαφών όταν ολοκληρώσετε τις συνδέσεις

3-3

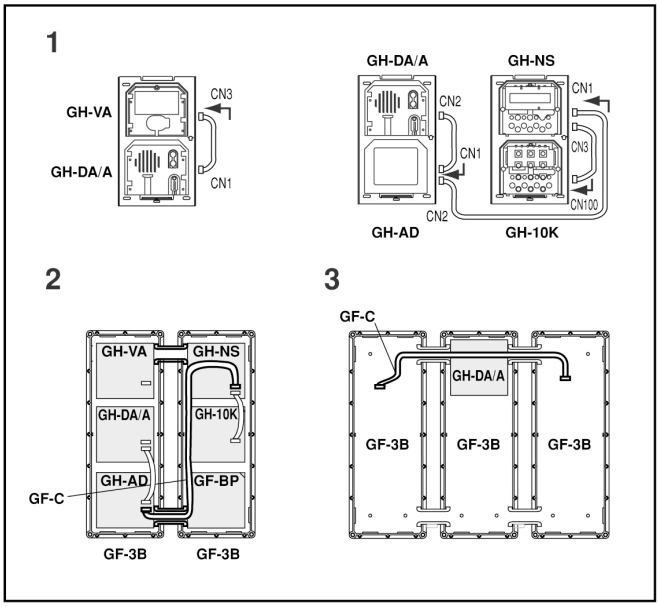

Σύνδεση μονάδων μπουτονιέρας (2)

1. Παραδείγματα διαδοχικής σύνδεσης μονάδων
2. Χρησιμοποιήστε το καλώδιο GF-C για να συνδέσετε τη μονάδα ψηφιακής αναζήτησης ονομάτων.
3. Αν η μπουτονιέρα εισόδου είναι πολύ μεγάλη και θέλουμε τη μονάδα ήχου GH-DA/A στη μέση, θα χρειασθούμε πρόσθετο καλώδιο σύνδεσης μεγάλου μήκους GF-C

3-4

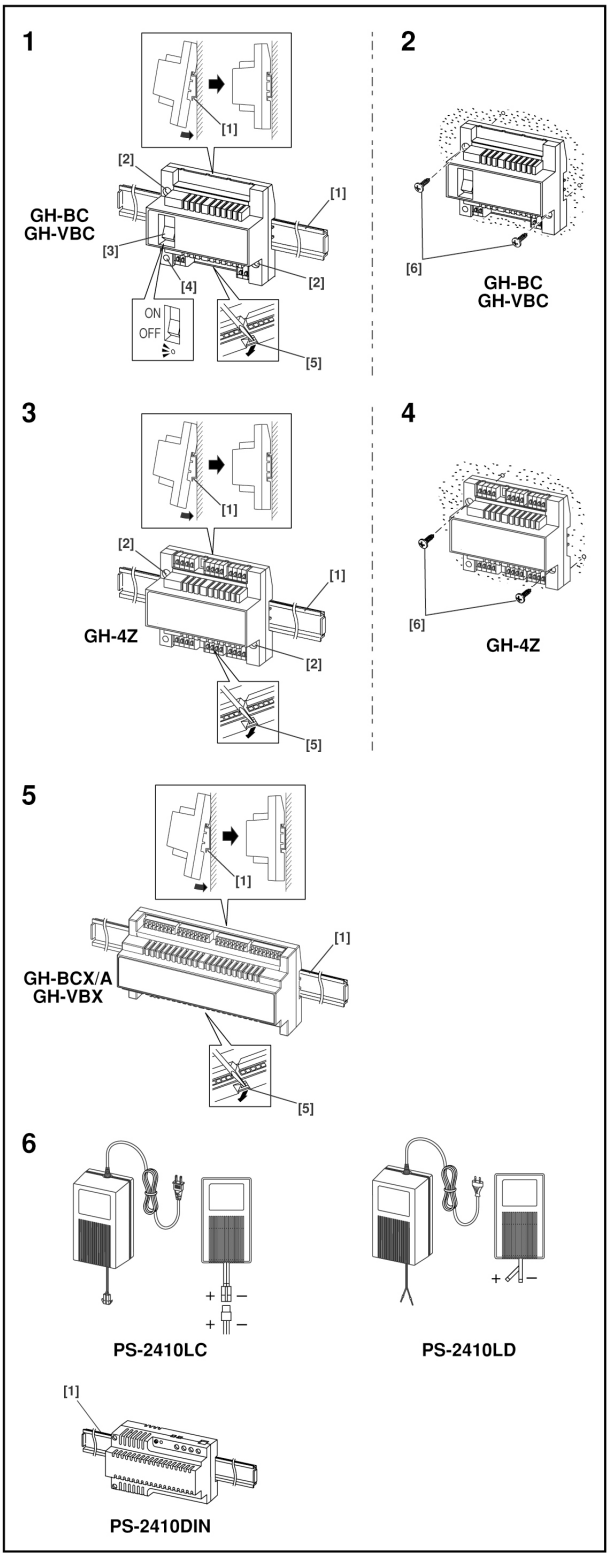

Τοποθέτηση κεντρικών μονάδων ελέγχου και τροφοδοτικών

[1] Ράγα στήριξης τύπου DIN (W-DIN11)
[2] Άνοιγμα για βίδα
[3] Διακόπτης ON/OFF
[4] LED λειτουργίας (πράσινο)
[5] Μοχλός ασφάλισης / απασφάλισης
[6] Βίδες

Η κεντρικές μονάδες ελέγχου GH-BC και GH-VBC είναι σχεδιασμένες για απλή επίτοιχη τοποθέτηση ή για τοποθέτηση σε ράγα τύπου DIN

1. Τοποθέτηση των GH-BC και GH-VBC σε ράγα: Κουμπώστε τις μονάδες πάνω στη ράγα.
   * Για να αφαιρέσετε τις μονάδες GH-BC και GH-VBC, τραβήξτε τον μοχλό απασφάλισης προς τα κάτω.
   * Αν μετά την εγκατάσταση, το σύστημα δεν λειτουργεί σωστά, ξεκινήστε ελέγχοντας ότι όλες οι συνδέσεις είναι σωστές. Στη συνέχεια βεβαιωθείτε ότι το τροφοδοτικό λειτουργεί σωστά και τέλος δοκιμάστε να σβήσετε και να ανάψετε πάλι μετά από 4 δευτερόλεπτα τον διακόπτη ON/OFF. Με αυτό τον τρόπο κάνετε RESET σε όλο το σύστημα
2. Τοποθέτηση των GH-BC και GH-VBC απευθείας στον τοίχο
3. Τοποθέτηση του κατανεμητή GH-4Z σε ράγα
   * Για να βγάλετε τον κατανεμητή από τη ράγα τραβήξτε προς τα κάτω τον ειδικό μοχλό
4. Τοποθέτηση του κατανεμητή GH-4Z απευθείας στον τοίχο
5. Τοποθέτηση των μονάδων επέκτασης του συστήματος GH-BCX/A και GH-VBX σε ράγα. Για να αφαιρέσετε τις μονάδες επέκτασης GH-BCX/A και GH-VBX από τη ράγα τραβήξτε προς τα κάτω τον ειδικό μοχλό.
   ΠΡΟΣΟΧΗ!!
   - Οι μονάδες επέκτασης GH-BCX/A και GH-VBX <u>δεν</u> μπορούν να τοποθετηθούν απευθείας στον τοίχο!!
   - Το μήκος του καλωδίου που συνδέονται μεταξύ τους οι μονάδες επέκτασης GH-BCX/A και GH-VBX είναι 40cm. Για αυτό φροντίστε να τις τοποθετήσετε τη μία δίπλα στην άλλη.
6. Τροφοδοτικά :
   PS-2410LC, PS-2410LD, PS-2410DIN.
   Κόκκινο : +
   Μαύρο : -

3-5

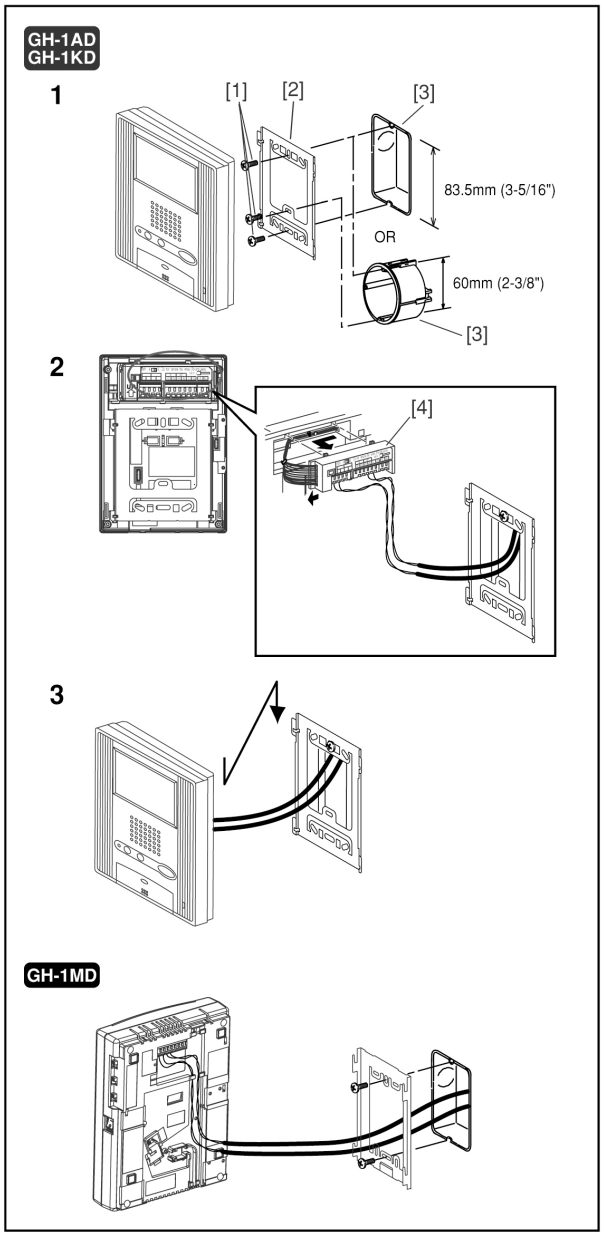

Τοποθέτηση εσωτερικών συσκευών : μόνιτορ & θυροτηλεφώνων

[1] Βίδες στερέωσης (x2)
[2] Βάση επίτοιχης τοποθέτησης (αποσπώμενο μεταλλικό πλαίσιο)
[3] Ηλεκτρολογικό κουτί
[4] Ρεγκλέτα επαφών

Το προτεινόμενο ύψος τοποθέτησης των εσωτερικών συσκευών είναι στο 1,5 μέτρο από το πάτωμα.

1. Βιδώστε τη βάση επίτοιχης τοποθέτησης στον τοίχο
2. Συνδέστε τα καλώδια στην ρεγκλέτα επαφών
3. Κουμπώστε το μόνιτορ ή το θυροτηλέφωνο πάνω στην βάση

ΠΡΟΣΟΧΗ!!

Αφαιρέστε το εξωτερικό προστατευτικό πλαστικό περίβλημα των καλωδίων και εισάγετε όλα τα σύρματα μαζί τακτοποιημένα, μέσα από τις κατάλληλες υποδοχές που βρίσκονται πίσω από τα μόνιτορ και τα θυροτηλέφωνα. Αν δεν το κάνετε, μπορεί κατά το κούμπωμα των συσκευών στη μεταλλική βάση τοίχου να μαγκωθούν και να κοπούν.

Σημείωση: Για να αφαιρέσετε τη συσκευή από τον τοίχο σύρτε τη προς τα πάνω και τραβήξτε τη.

3-6

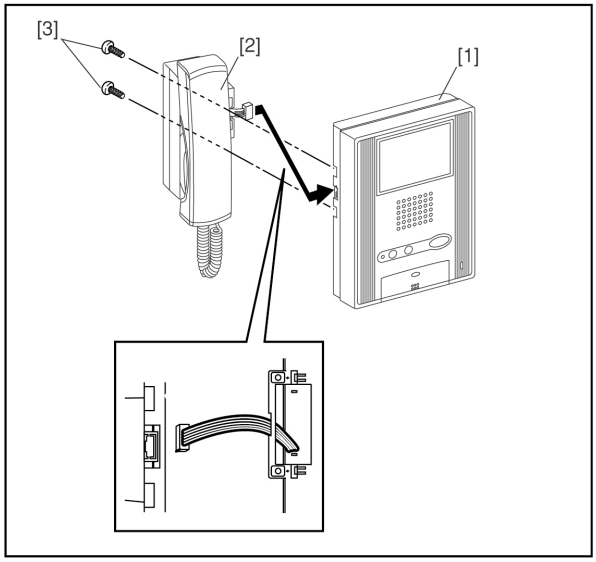

Αποσπώμενο ακουστικό μόνιτορ (μόνο για το GH-1KD)

[1] Συσκευή – μόνιτορ
[2] Ακουστικό GH-HS
[3] Βίδες στερέωσης
Κουμπώστε το ακουστικό στις υποδοχές που βρίσκονται στην αριστερή πλευρά της συσκευής.

ΠΡΟΣΟΧΗ!! : Το ακουστικό GH-HS μπορεί να προσαρμοσθεί μόνο στο έγχρωμο μόνιτορ GH-1KD

3-7

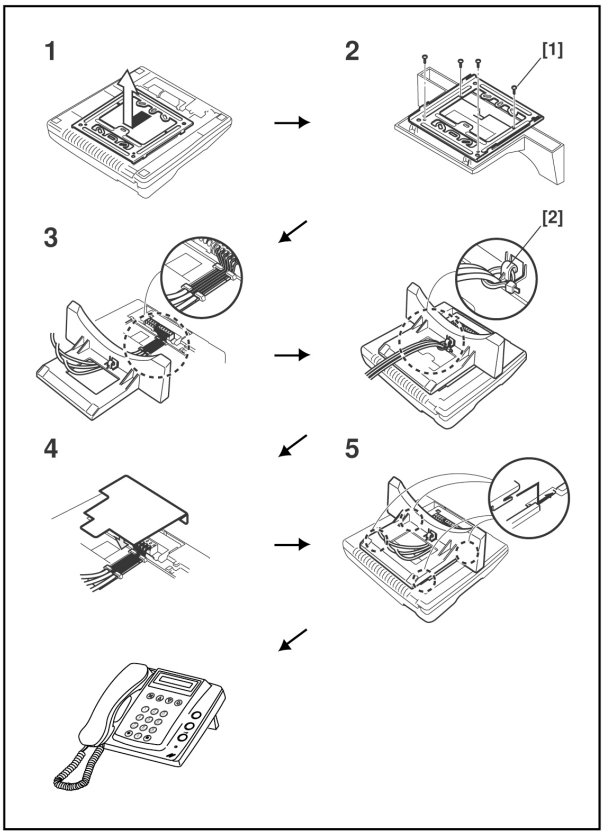

Επιτραπέζια τοποθέτηση της συσκευής θυρωρού/ φύλακα (με τη χρήση της βάσης GFW-S).

[1] Βίδες

[2] Σύνδεσμος καλωδίων (περιλαμβάνεται στη συσκευασία GFW-S)

1. Αφαιρέστε την βάση επίτοιχης τοποθέτησης και το προστατευτικό κάλυμμα από το πίσω μέρος της συσκευής
2. Τοποθετήστε τη βάση επίτοιχης τοποθέτησης επάνω στη βάση επιτραπέζιας τοποθέτησης (GFW-S) όπως φαίνεται το σχήμα 2 του ανωτέρω σχεδιαγράμματος.
3. Συνδέστε τα καλώδια στην ρεγκλέτα επαφών τακτοποιώντας τα σύρματα μέσα στις κατάλληλες υποδοχές που βρίσκονται πίσω από τη συσκευή GH-MK.
   !!! Ασφαλίστε τα καλώδια με το σύνδεσμο καλωδίων ώστε να μην μετακινούνται.
4. Καλύψτε την ρεγκλέτα επαφών με το προστατευτικό κάλυμμα .
5. Εισάγεται συρταρωτά τη μεταλλική βάση επίτοιχης τοποθέτησης (μαζί με τη βάση GFW-S) επάνω στη συσκευή θυρωρού / φύλακα μέχρι να κλειδώσει.

3-8

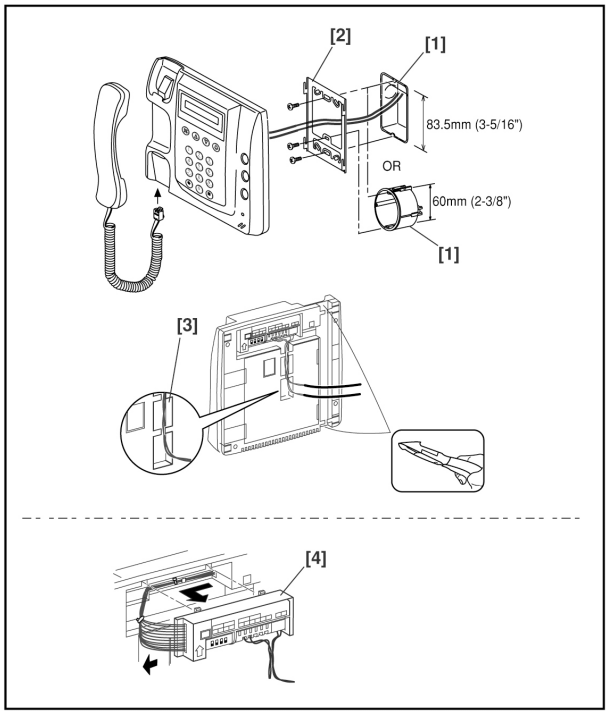

Επίτοιχη τοποθέτηση της συσκευής θυρωρού/ φύλακα.

[1] Ηλεκτρολογικό κουτί

[2] Βάση επίτοιχης τοποθέτησης (αποσπώμενο μεταλλικό πλαίσιο)

[3] Υποδοχές για το πέρασμα του καλωδίου

[4] Ρεγκλέτα επαφών

1. Βιδώστε τη βάση επίτοιχης τοποθέτησης στον τοίχο
2. Συνδέστε τα καλώδια στην ρεγκλέτα επαφών
3. Κουμπώστε τη συσκευή πάνω στην βάση.

!! Αφαιρέστε το εξωτερικό πλαστικό περίβλημα των καλωδίων και εισάγετε όλα τα σύρματα μαζί τακτοποιημένα, μέσα από τις κατάλληλες υποδοχές για το πέρασμα του καλωδίου, που βρίσκεται πίσω από τη συσκευή θυρωρού / φύλακα. Αν δεν το κάνετε, μπορεί κατά το κούμπωμα της συσκευής στη μεταλλική βάση τοίχου, τα καλώδια να μαγκωθούν και να κοπούν.

Σημειώσεις:

1. Για να αφαιρέσετε τη ρεγκλέτα επαφών, σύρτε τη προς τα αριστερά και τραβήξτε τη έξω.

!! Αφαιρέστε το προστατευτικό φιλμ από την οθόνη της συσκευής.

4 ΣΥΝΔΕΣΜΟΛΟΓΙΑ

Βασικό σύστημα

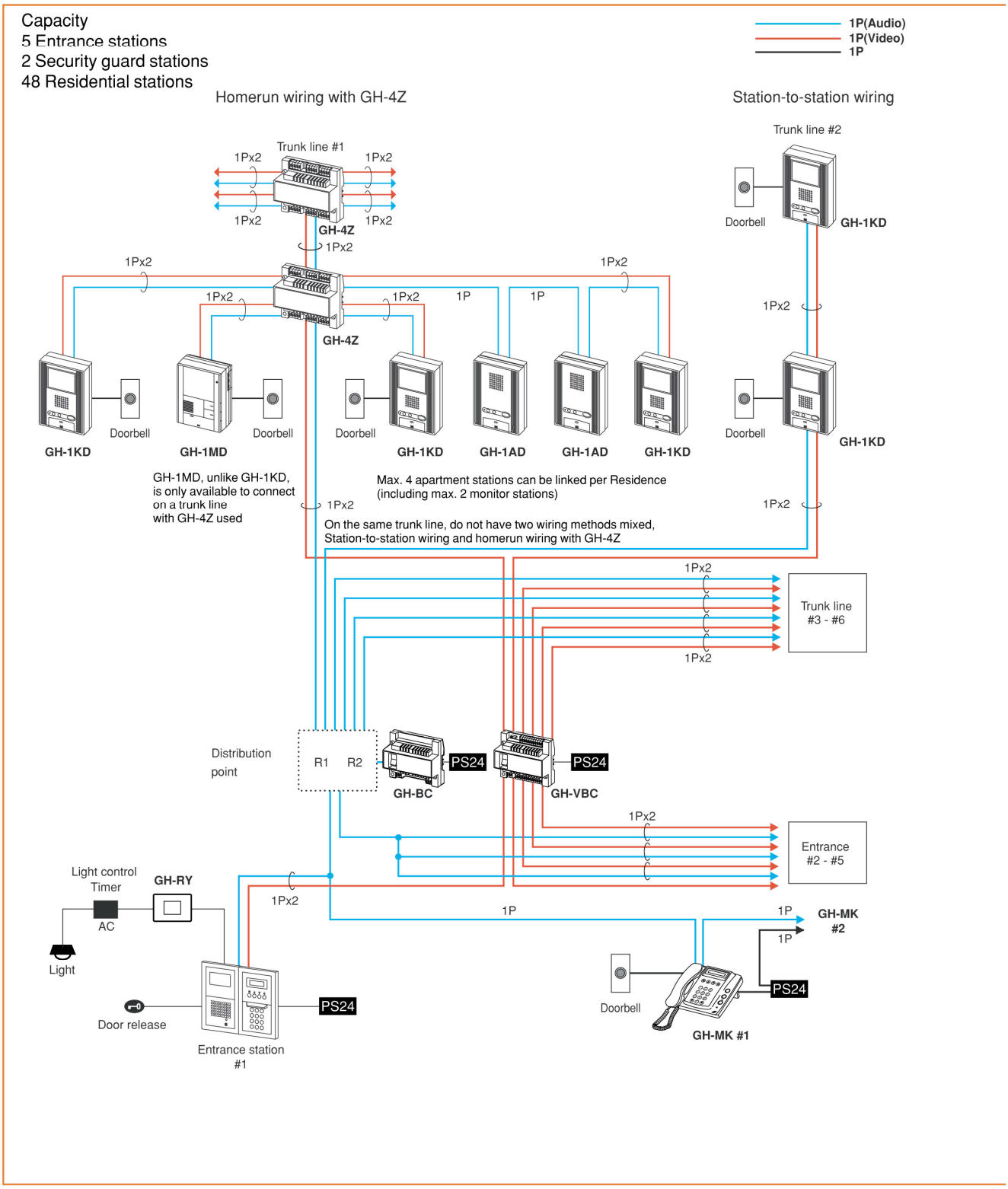

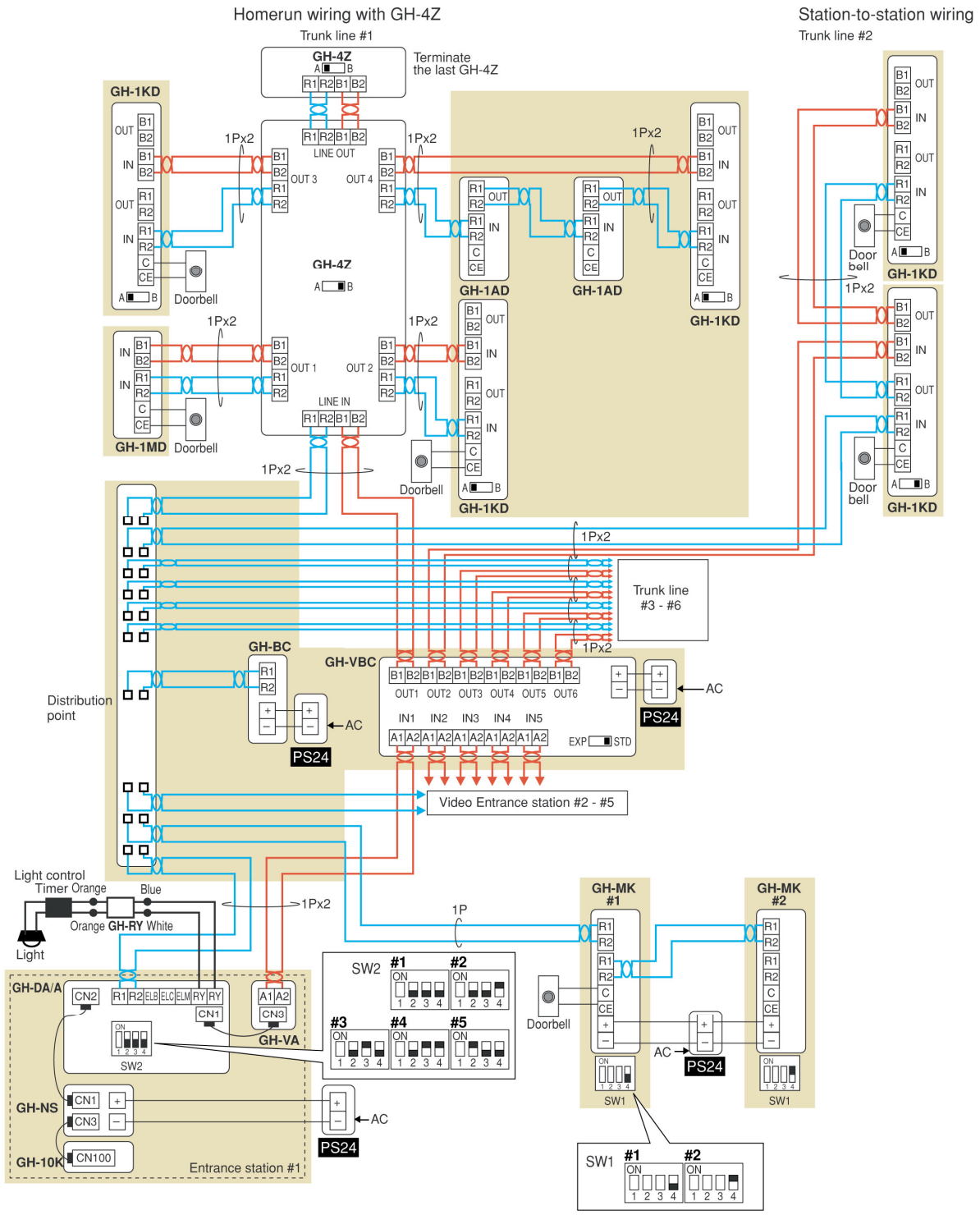
Homerun wiring with GH-4Z
Trunk line #1
GH-4Z
Terminate the last GH-4Z
Station-to-station wiring
Trunk line #2
GH-1KD
GH-1AD
GH-1MD
Doorbell
Door bell
1Px2
LINE OUT
LINE IN
OUT 1
OUT 2
OUT 3
OUT 4
Distribution point
GH-BC
GH-VBC
PS24
AC
Trunk line #3 - #6
Video Entrance station #2 - #5
Light control
Timer Orange
Blue
Orange GH-RY White
Light
1P
GH-MK #1
GH-MK #2
SW1
SW2
GH-DA/A
GH-VA
GH-NS
GH-10K
Entrance station #1

4-1

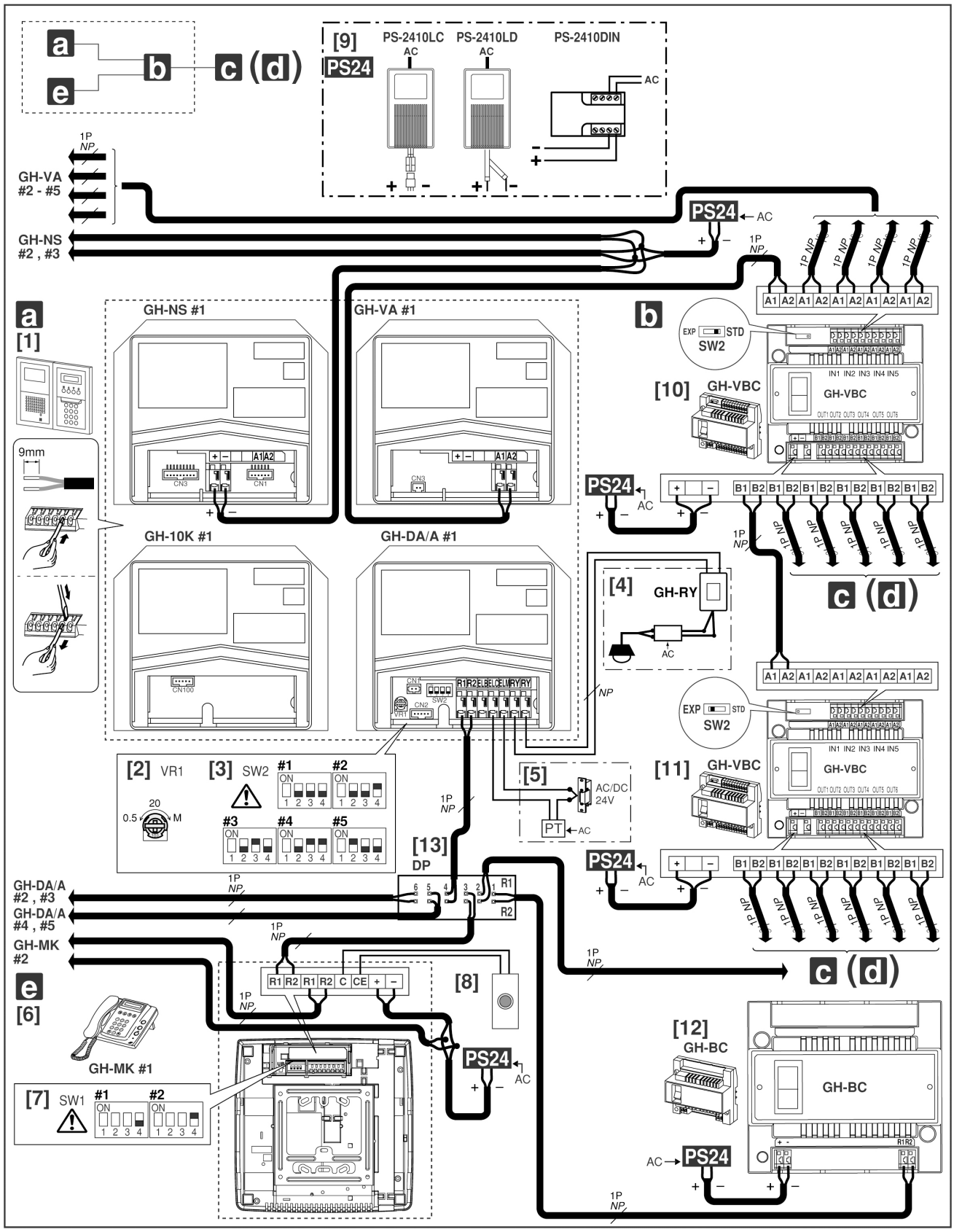

NP: Χωρίς Πολικότητα

4-1

Βασικό σύστημα (1): Συνδεσμολογία Κεντρικών (κοινόχρηστων) μονάδων.

[1] Σταθμός εισόδου
[2] Χρονοδιακόπτης κυπρί
(εργοστασιακά είναι ρυθμισμένος στην θέση "M")

- Ρυθμίστε τη διάρκεια ενεργοποίησης του κυπρί:
  - [0,5] – [20] : 0,5sec – 20sec
    Όταν το ρυθμιστικό βρίσκεται στη θέση τέρμα αριστερά, τότε με ένα πάτημα του πλήκτρου ανοίγματος της πόρτας στο μόνιτορ ή το θυροτηλέφωνο, το κυπρί ενεργοποιείται για 0,5 δευτερόλεπτα.
    Στρέφοντας το ρυθμιστικό κατά τη φορά των δεικτών του ρολογιού (δεξιόστροφα) αυξάνουμε το χρόνο έως τα 20 sec.
  - [20] – [M] : Ενεργοποίηση ανοίγματος πόρτας όσο το πλήκτρο είναι πατημένο.

[3] Ρύθμιση μικροδιακοπτών SW2 (dip switches) στο θυρομεγάφωνο GH-DA του σταθμού εισόδου.

- Ο 1ος από τους 4 μικροδιακόπτες (No1) στη θέση ON ενεργοποιεί την αυτόκληση, δηλαδή την παρακολούθηση της εισόδου από τα διαμερίσματα (monitoring). Η εργοστασιακή θέση του μικροδιακόπτη είναι στο OFF. **ΠΡΟΣΟΧΗ**: αν ανεβάσετε τον μικροδιακόπτη No1 στη θέση ON **αφού** έχετε ολοκληρώσει τον προγραμματισμό του συστήματος, η αυτόκληση ΔΕΝ θα ενεργοποιηθεί. Πρέπει να ξαναμπείτε σε προγραμματισμό και να ξαναβγείτε χωρίς να αλλάξετε κάποια ρύθμιση. Το σύστημα πρέπει να καταχωρήσει την ενεργοποίηση της αυτόκλησης.
- Οι μικροδιακόπτες No 2 έως No 4 χρησιμοποιούνται για την αρίθμηση των σταθμών εισόδου (μπουτονιέρες). Οι σωστές θέσεις των μικροδιακοπτών φαίνονται στο σχέδιο. ΠΡΟΣΟΧΗ: η σωστή αρίθμηση των σταθμών εισόδου είναι απαραίτητη για τη σωστή λειτουργία του συστήματος.

[4] Ηλεκτρονόμος για τον έλεγχο βοηθητικού φωτισμού GH-RY.
Για λεπτομέρειες συμβουλευθείτε την ενότητα 4-5
[5] Ξηρή επαφή για το κυπρί
Μικρότερη από AC/DC 24V, 4A
PT: Μετασχηματιστής AC
[6] Συσκευή θυρωρού / φύλακα GH-MK
[7] Ρύθμιση μικροδιακοπτών SW1 στη συσκευή θυρωρού GH-MK.

- Τοποθετώντας τον 1ο μικροδιακόπτη στη θέση ON για περισσότερα από 2 sec. ενώ το σύστημα βρίσκεται σε κατάσταση ηρεμίας, επαναφέρετε τον κωδικό της συσκευής θυρωρού (password) στην εργοστιακή ρύθμιση (*1111)
- Οι μικροδιακόπτες No 2 και No 3 της συσκευής θυρωρού ΔΕΝ χρησιμοποιούνται.
- Ο 4ος μικροδιακόπτης χρησιμοποιείται για την αρίθμηση της συσκευής θυρωρού. Αν ο μικροδιακόπτης No4 είναι στη θέση OFF (κάτω) η συσκευή θυρωρού είναι η No1. Αν ο μικροδιακόπτης είναι στη Θέση ON (πάνω), η συσκευή θυρωρού είναι η No2.

ΠΡΟΣΟΧΗ στη σωστή αρίθμηση των συσκευών θυρωρού γιατί αλλοιώς το σύστημα δεν θα λειτουργεί σωστά.

[8] Κουδούνι εσωτερικής πόρτας
[9] Τροφοδοτικό : PS-2410LC, PS-2410LD, PS-2410DIN
[10] Κεντρική μονάδα ελέγχου Video GH-VBC σε βασικό σύστημα (SW2: STD)
[11] Κεντρική μονάδα ελέγχου Video GH-VBC σε εκτεταμένο σύστημα (SW2: STD)

- Για να χρησιμοποιήσετε την GH-VBC ως μονάδα επέκτασης, ρυθμίστε τον μικροδιακόπτη στη θέση " EXP". Συνδέστε μόνο τον ακροδέκτη "IN1" στην πλευρά της εισόδου.

[12] Κεντρική μονάδα ελέγχου Audio GH-BC
[13] Κλέμμα σύνδεσης καλωδίων : δεν περιλαμβάνεται στη συσκευασία του συστήματος.

4-2

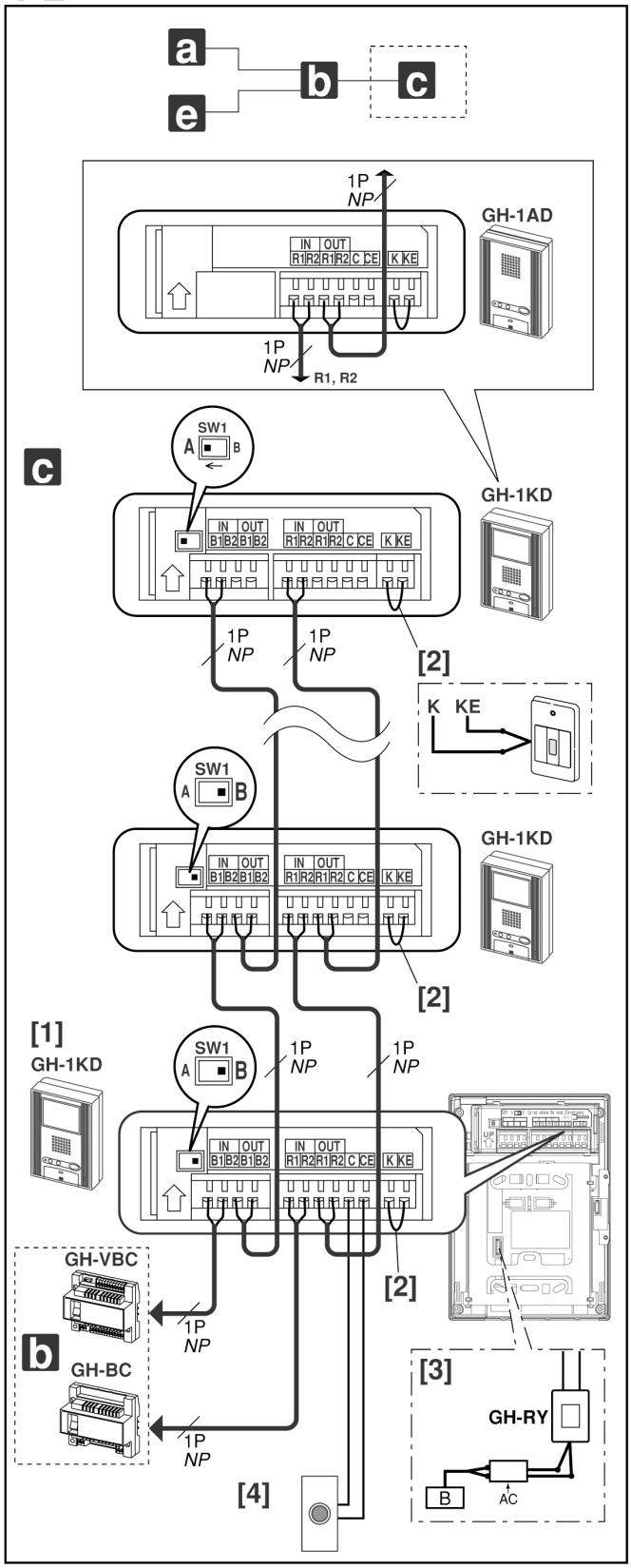

4-2

Βασικό σύστημα (2): Συνδεσμολογία συσκευών διαμερισμάτων - καλωδίωση από μόνιτορ σε μόνιτορ

[1] Συσκευές διαμερισμάτων GH-1KD, GH-1AD

- Μπορούν αν συνδεθούν έως 25 μόνιτορ ανά γραμμή (στήλη)
- Στο τελευταίο καλωδιακά μόνιτορ GH-1KD τοποθετείστε τον μικροδιακόπτη τερματισμού SW1 στη θέση A

[2] Βραχυκυκλωτήρας επαφών K & KE για διακόπτη επείγουσας ανάγκης (βλ. 11-7). Αποσυνδέστε τον βραχυκυκλωτήρα και συνδέστε στις επαφές K, KE τον διακόπτη επείγουσας ανάγκης εφόσον τέτοιος προβλέπεται.

[3] Ηλεκτρονόμος για τον έλεγχο βοηθητικού φωτισμού
Για περισσότερες λεπτομέρειες συμβουλευτείτε την ενότητα 4-5.
!! Απαιτείται η χρήση του συνδέσμου προαιρετικών λειτουργιών (option connector) – δεν περιλαμβάνεται στη συσκευασία του συστήματος.
[4] Κουδούνι εσωτερικής πόρτας

!! Μην χρησιμοποιείτε ταυτόχρονα τους 2 διαφορετικούς τρόπους καλωδίωσης των συσκευών διαμερίσματος (από μόνιτορ σε μόνιτορ και σύνδεση σε στήλη με κατανεμητές) στην ίδια γραμμή. Η εικόνα δεν θα είναι ικανοποιητική

!! Καλωδίωση από μόνιτορ σε μόνιτορ ΔΕΝ είναι γενικά δυνατή στα A/M μόνιτορ GH-1MD.

NP: Χωρίς πολικότητα

4-3

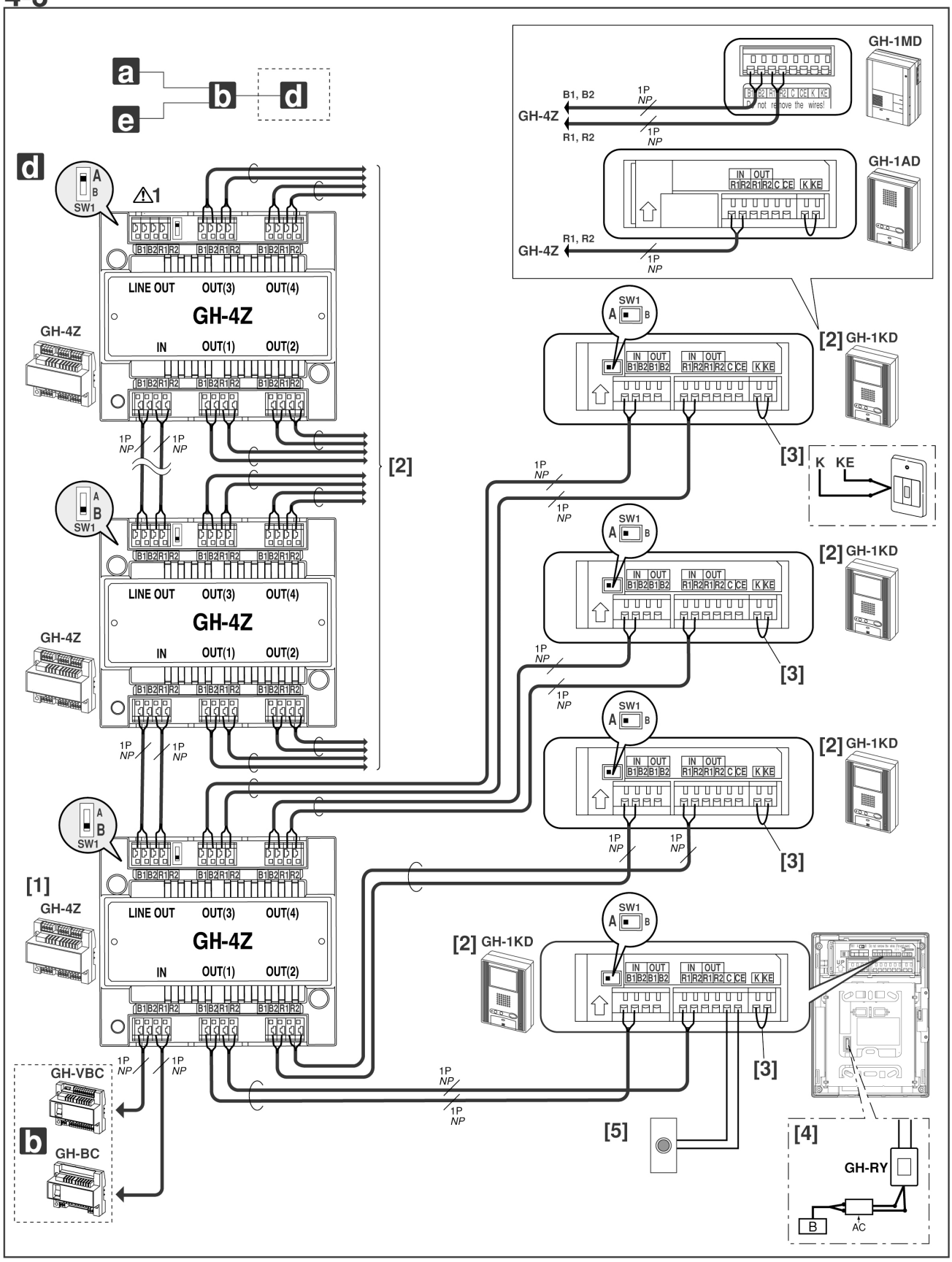
a
b
d
e
GH-1MD
GH-4Z
B1, B2
R1, R2
1P NP
Do not remove the wires!
GH-1AD
IN OUT
R1R2R1R2 C CE K KE
SW1
A B
⚠1
LINE OUT OUT(3) OUT(4)
GH-4Z
IN OUT(1) OUT(2)
B1B2R1R2
[2]
[3]
[1]
GH-1KD
K KE
GH-VBC
GH-BC
[5]
[4]
GH-RY
B
AC

4-3

Βασικό σύστημα (3): Συνδεσμολογία διαμερισμάτων – καλωδίωση σε στήλη με κατανεμητές GH-4Z

[1] Κατανεμητής 4^{ων} διαμερισμάτων για σύνδεση σε στήλη.

- Στον τελευταίο καλωδιακά κατανεμητή GH-4Z (συνδέστε μέχρι 6 κατανεμητές ανά στήλη) τοποθετείστε τον μικροδιακόπτη τερματισμού στη θέση A.
- Στον τελευταίο κατανεμητή μπορεί να συνδεθεί και 5^{η} συσκευή διαμερίσματος στην έξοδο LINE OUT του κατανεμητή. Στην περίπτωση αυτή ο τερματικός μικροδιακόπτης του κατανεμητή πρέπει να παραμείνει στη θέση B.

[2] Συσκευές διαμερισμάτων GH-1KD, GH-1AD, GH-1MD.

- Για το μόνιτορ GH-1KD, ρυθμίστε τον διακόπτη (SW1) στη θέση “A”.

[3] Βραχυκυκλωτήρας επαφών K & KE για διακόπτη επείγουσας ανάγκης (βλ. 11-7). Αποσυνδέστε τον βραχυκυκλωτήρα και συνδέστε στις επαφές K, KE τον διακόπτη επείγουσας ανάγκης εφόσον τέτοιος προβλέπεται.

[4] Ηλεκτρονόμος για τον έλεγχο βοηθητικού φωτισμού . Για περισσότερες λεπτομέρειες συμβουλευτείτε την ενότητα 4-5.
!! Απαιτείται η χρήση του συνδέσμου προαιρετικών λειτουργιών (option connector) – δεν περιλαμβάνεται στη συσκευασία του συστήματος.

[5] Κουδούνι εσωτερικής πόρτας

!! Μην χρησιμοποιείτε ταυτόχρονα τους 2 διαφορετικούς τρόπους καλωδίωσης των συσκευών διαμερίσματος (από μόνιτορ σε μόνιτορ και σύνδεση σε στήλη με κατανεμητές) στην ίδια γραμμή. Η εικόνα δεν θα είναι ικανοποιητική

NP: Χωρίς πολικότητα

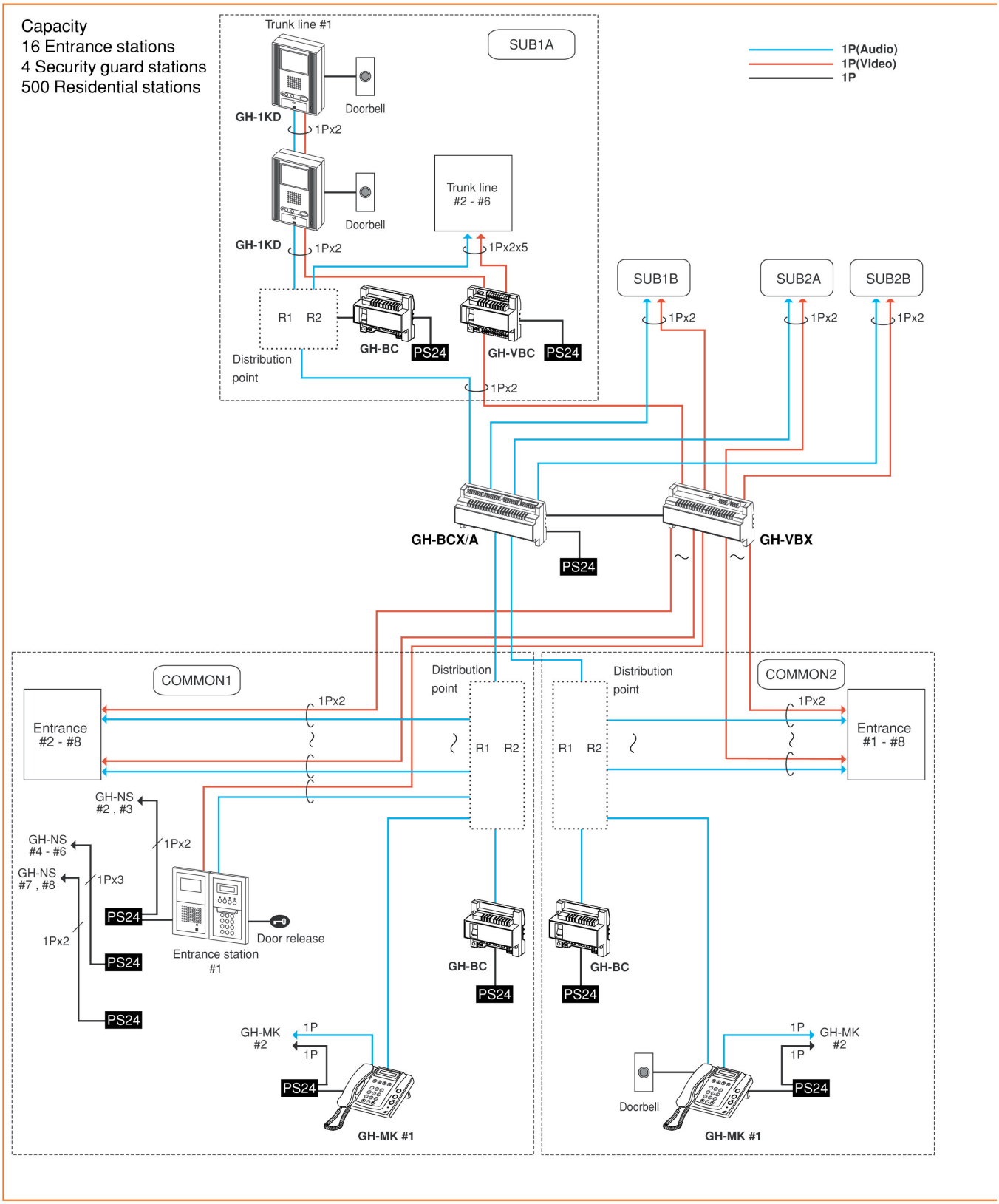
Capacity
16 Entrance stations
4 Security guard stations
500 Residential stations
Trunk line #1
SUB1A
1P(Audio)
1P(Video)
1P
GH-1KD
Doorbell
1Px2
Trunk line
#2 - #6
1Px2x5
R1 R2
Distribution
point
GH-BC
PS24
GH-VBC
SUB1B
SUB2A
SUB2B
GH-BCX/A
GH-VBX
COMMON1
COMMON2
Entrance
#2 - #8
Entrance
#1 - #8
GH-NS
#2 , #3
GH-NS
#4 - #6
GH-NS
#7 , #8
1Px3
Entrance station
#1
Door release
GH-MK
#2
1P
GH-MK #1

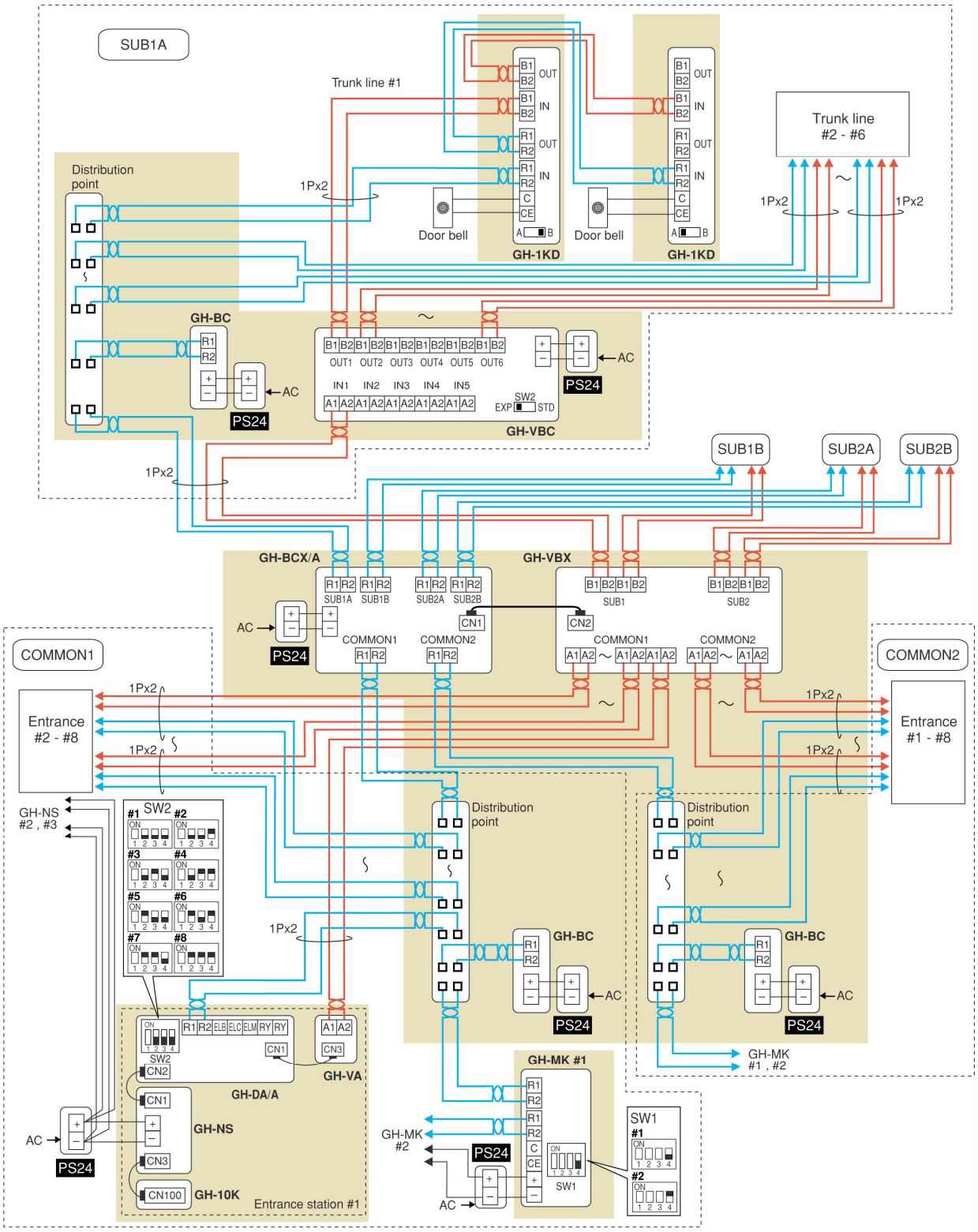
SUB1A
Trunk line #1
Trunk line #2 - #6
Distribution point
1Px2
Door bell
GH-1KD
GH-BC
PS24
AC
GH-VBC
OUT1 OUT2 OUT3 OUT4 OUT5 OUT6
IN1 IN2 IN3 IN4 IN5
SW2
EXP STD
SUB1B
SUB2A
SUB2B
GH-BCX/A
GH-VBX
SUB1
SUB2
CN1
CN2
COMMON1
COMMON2
Entrance #2 - #8
Entrance #1 - #8
GH-NS #2 , #3
SW2
GH-DA/A
GH-VA
GH-NS
GH-10K
CN100
CN3
Entrance station #1
GH-MK #1
GH-MK #2
GH-MK #1 , #2
SW1

4-4

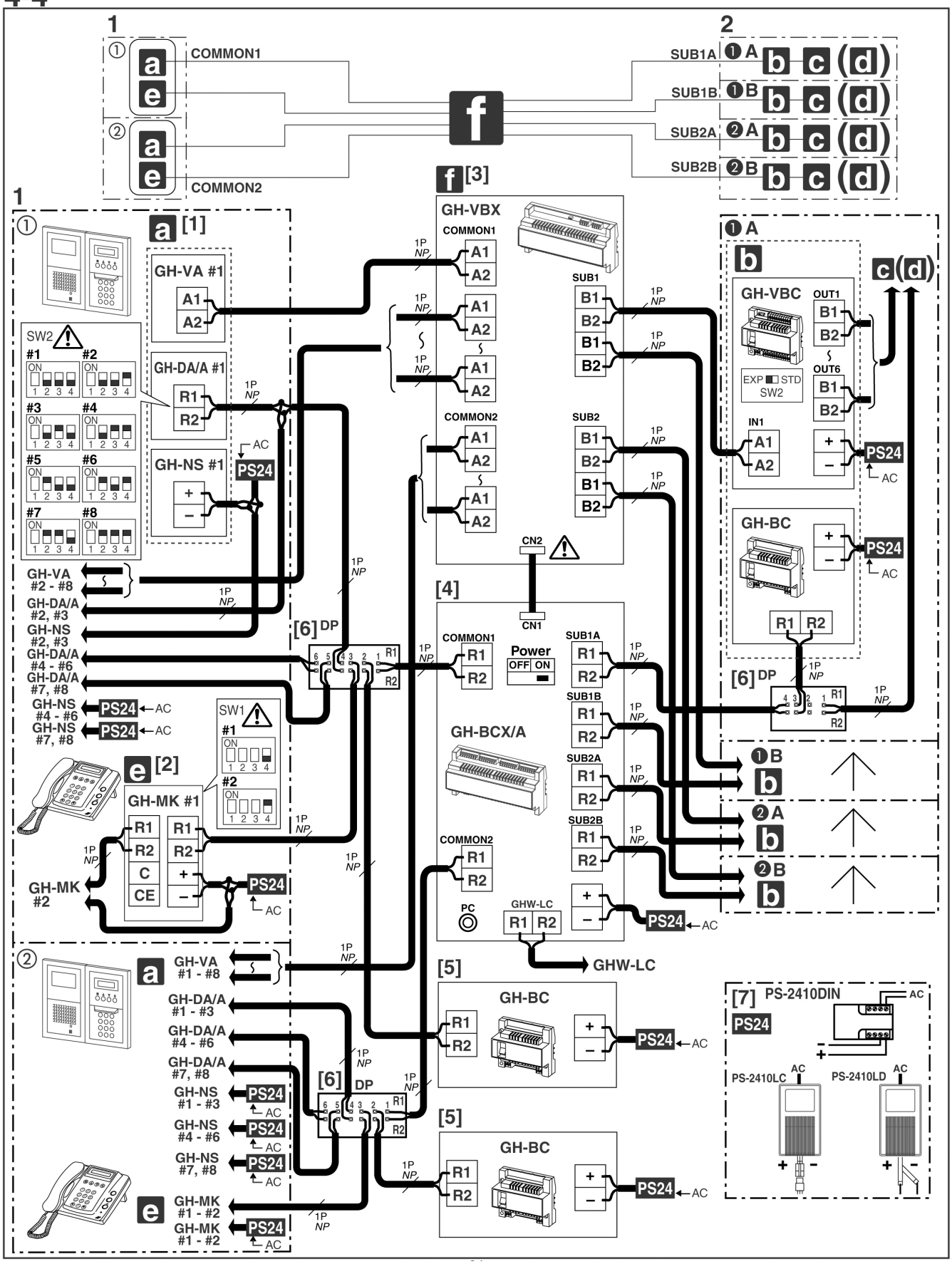
1
2
COMMON1
COMMON2
SUB1A
SUB1B
SUB2A
SUB2B
GH-VBX
GH-VA #1
GH-DA/A #1
GH-NS #1
SW2
GH-VA #2 - #8
GH-DA/A #2, #3
GH-NS #2, #3
GH-DA/A #4 - #6
GH-DA/A #7, #8
GH-NS #4 - #6
GH-NS #7, #8
GH-MK #1
GH-MK #2
GH-VBC
GH-BC
GH-BCX/A
GHW-LC
PS-2410DIN
PS-2410LC
PS-2410LD
PS24
Power
CN1
CN2
DP
1P NP
AC

4-4
Εκτεταμένο σύστημα

Κάθε εκτεταμένο σύστημα GH video μπορεί να περιλαμβάνει έως 2 κεντρικούς κορμούς καλωδίωσης από τους σταθμούς εισόδου (μπουτονιέρες) μέχρι τους ενισχυτές GH-VBX & BCX, και έως 4 δευτερεύοντες κορμούς καλωδίωσης από τους ενισχυτές GH-VBX & BCX μέχρι τις τοπικές μονάδες ελέγχου GH-VBC & BC.

Η καλωδίωση του κάθε δευτερεύοντος κορμού - από τις τοπικές μονάδες ελέγχου προς τα διαμερίσματα - είναι όμοια με την καλωδίωση του βασικού συστήματος (βλ. 4-1 και 4-3).

[1] Σταθμός εισόδου
- Βασικό σύστημα #1 - #5 σταθμοί εισόδου
- Εκτεταμένο σύστημα (#1 - #8) x 2 = 16 σταθμοί εισόδου

!!! Όταν εγκαθιστάτε περισσότερες από μία μπουτονιέρες εισόδου, βεβαιωθείτε ότι έχετε ρυθμίσει σωστά τους μικροδιακόπτες SW2 των θυρομεγαφώνων GH-DA.

[2] Συσκευή θυρωρού / φύλακα GH-MK
- Βασικό σύστημα #1, #2 συσκευές θυρωρού.
- Εκτεταμένο σύστημα (#1, #2) x 2 = 4 συσκευές θυρωρού.

!!! Όταν συνδέετε περισσότερες από μία συσκευές θυρωρού/ φύλακα, βεβαιωθείτε ότι έχετε ρυθμίσει σωστά τους μικροδιακόπτες αρίθμησης των συσκευών θυρωρού.

[3] Μονάδα επέκτασης / ενίσχυσης εικόνας GH-VBX σε εκτεταμένο σύστημα
!! Μήκος καλωδίου σύνδεσης : 40cm

[4] Μονάδα επέκτασης / ενίσχυσης ήχου GH-BCX
Για να συνδέσετε τη μονάδα ελέχου ανελκυστήρων GHW-LC, συμβουλευτείτε το αντίστοιχο εγχειρίδιο Οδηγιών Εγκατάστασης και Χρήσης.

[5] Κεντρική μονάδα ελέγχου ήχου GH-BC

[6] Κλέμμα σύνδεσης καλωδίων: δεν περιλαμβάνεται στη συσκευασία του συστήματος.

[7] Τροφοδοτικό : PS-2410LC, PS-2410LD, PS-2410DIN

NP: Χωρίς πολικότητα

4-5

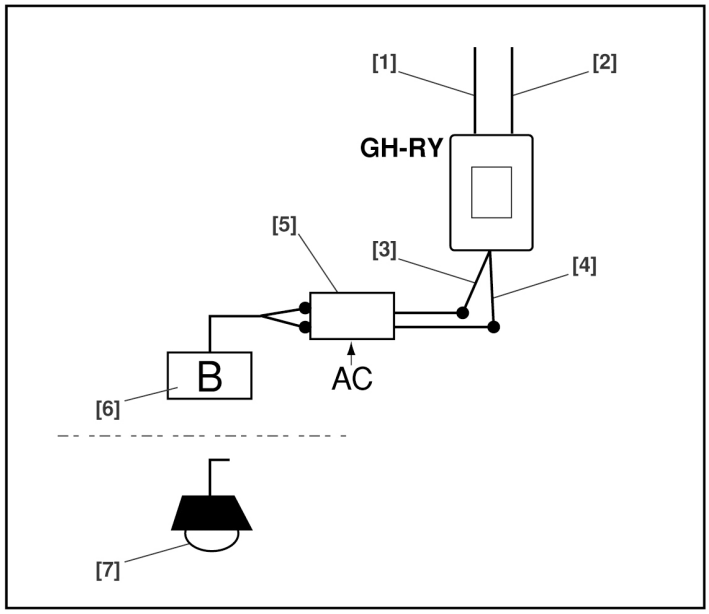

Σύνδεση ηλεκτρονόμου (ρελέ) για τον έλεγχο προαιρετικών λειτουργιών

[1] Καλώδιο εισόδου (μπλε)
[2] Καλώδιο εισόδου (λευκό)
[3] Καλώδιο εξόδου (πορτοκαλί)
[4] Καλώδιο εξόδου (πορτοκαλί)
[5] Χρονοδιακόπτης (δεν περιλαμβάνεται)
[6] Βομβητής , συσκευή παραγωγής ηχητικού σήματος (δεν περιλαμβάνονται)

[7] Εξωτερικός βοηθητικός φωτισμός (π.χ φωτισμός εισόδου ή φωτισμός κλιμακοστασίου)
- GH-RY τεχνικές προδιαγραφές: AC/DC 24V , 0,5A ([3],[4])

!! Όταν συνδέετε τον GH-RY με τις εσωτερικές συσκευές των διαμερισμάτων GH-1AD , GH-1KD, GH-1MD, ή τη συσκευή θυρωρού/ φύλακα GH-MK, απαιτείται η χρήση του συνδέσμου προαιρετικών λειτουργιών. Επικοινωνήστε με τον τοπικό αντιπρόσωπο της AIPHONE

5 ΟΝΟΜΑΣΙΕΣ
(ΜΠΟΥΤΟΝΙΕΡΑ - ΣΤΑΘΜΟΣ ΕΙΣΟΔΟΥ)

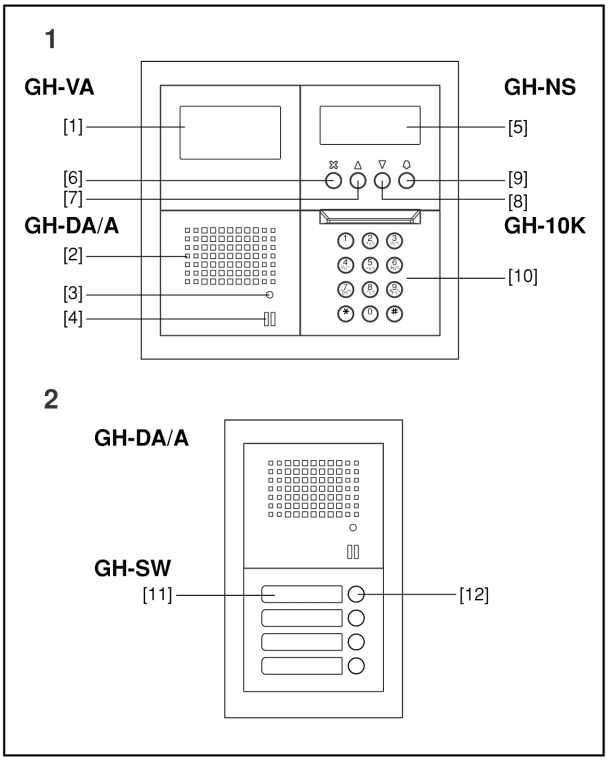

Μπουτονιέρα εισόδου

1. Μπουτονιέρα εισόδου με κάμερα και ψηφιακό ευρετήριο ονομάτων

- *Μονάδα εικόνας (κάμερα) GH-VA*

[1] Κάμερα

- *Μονάδα ήχου (θυρομεγάφωνο) GH-DA*

[2] Θυρομεγάφωνο

[3] Φωτεινή ένδειξη LED κατειλημμένου συστήματος

[4] Μικρόφωνο

- *Μονάδα ψηφιακής αναζήτησης ονομάτων GH-NS*

[5] Οθόνη ψηφιακού ευρετηρίου ονομάτων

[6] Πλήκτρο ακύρωσης / επιστροφής

[7] Πλήκτρο εύρεσης & κύλισης λίστας προς τα πίσω

[8] Πλήκτρο εύρεσης & κύλισης λίστας προς τα εμπρός

[9] Πλήκτρο επιλογής και κλήσης

- *Αριθμητικό πληκτρολόγιο GH-10K*

[10] Αριθμητικό πληκτρολόγιο (1-0, * , #)

2. Μπουτονιέρα εισόδου με πλήκτρα κλήσης

- *Μονάδα 4^{ων} πλήκτρων κλήσης*

[11] Θέσεις ονομάτων

[12] Πλήκτρα κλήσης

6 ΟΝΟΜΑΣΙΕΣ
(ΕΣΩΤΕΡΙΚΕΣ ΣΥΣΚΕΥΕΣ ΔΙΑΜ/ΤΟΣ)

6-1

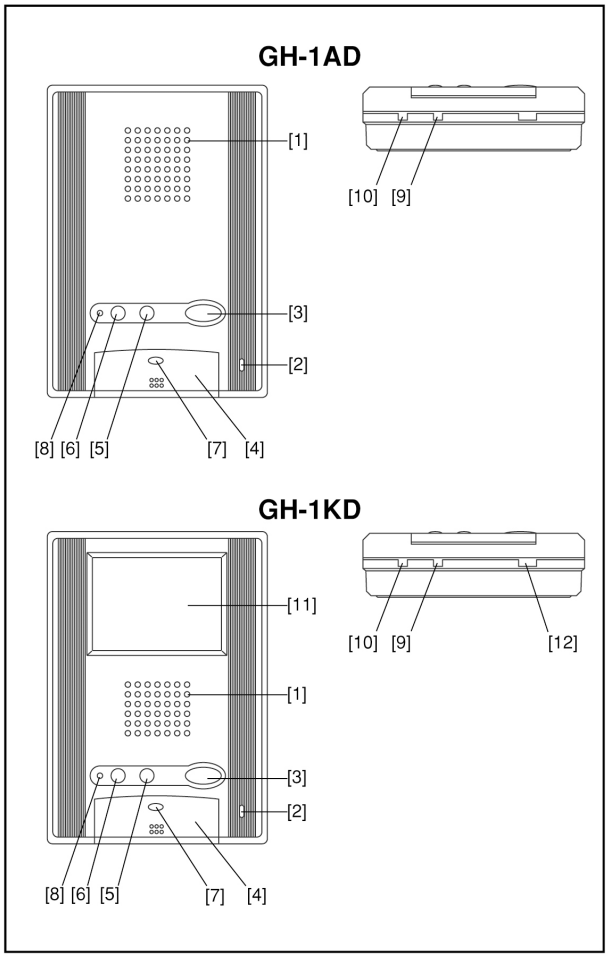

Θυροτηλέφωνο (GH-1AD) και Μόνιτορ (GH-1KD)

[1] Μεγάφωνο

[2] Μικρόφωνο

[3] Πλήκτρο ανοίγματος της πόρτας (και αυτόκλησης στο μόνιτορ GH-KD)

[4] Πλήκτρο ομιλίας (TALK)

[5] Πλήκτρο ενεργοποίησης βοηθητικού φωτισμού ή κλήσης θυρωρού

[6] Πλήκτρο πρόσθετης, προαιρετικής λειτουργίας

[7] Φωτεινή ένδειξη ομιλίας

[8] Φωτεινή ένδειξη απενεργοποίησης του ήχου κλήσης

[9] Ρυθμιστικό της έντασης εισερχόμενου ήχου (ομιλία)

[10] Ρυθμιστικό της έντασης του ήχου κλήσης

[11] Έγχρωμη οθόνη μόνιτορ LCD 3,5''

[12] Ρυθμιστικό φωτεινότητας της οθόνης

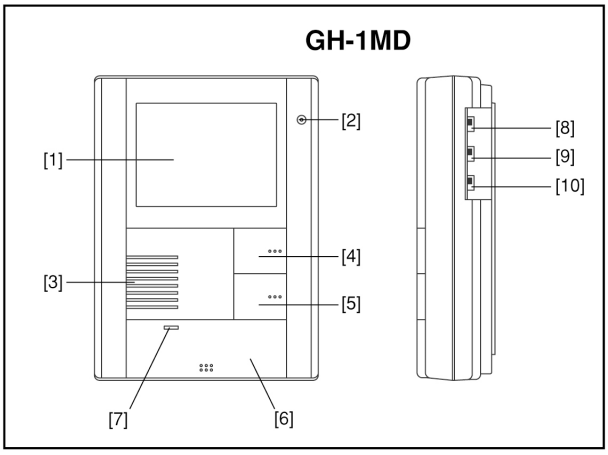

Μόνιτορ (GH-1MD)

[1] Ασπρόμαυρη οθόνη μόνιτορ CRT 4”
[2] Μικρόφωνο
[3] Μεγάφωνο
[4] Πλήκτρο ενεργοποίησης βοηθητικού φωτισμού ή κλήσης θυρωρού / φύλακα
[5] Πλήκτρο ανοίγματος πόρτας & αυτόκλησης
[6] Πλήκτρο ομιλίας (TALK)
[7] Φωτεινή ένδειξη LED ομιλίας
[8] Ρυθμιστικό φωτεινότητας οθόνης
[9] Ρυθμιστικό της έντασης εισερχόμενου ήχου (ομιλία)
[10] Ρυθμιστικό της έντασης του ήχου κλήσης

7 ΟΝΟΜΑΣΙΕΣ (ΣΥΣΚΕΥΗ ΘΥΡΩΡΟΥ/ ΦΥΛΑΚΑ)

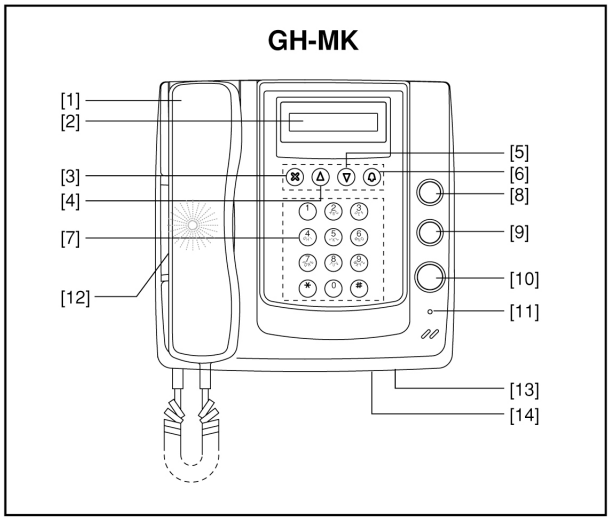

Συσκευή θυρωρού / φύλακα GH-MK

[1] Ακουστικό
[2] Οθόνη
[3] Πλήκτρο ακύρωσης/ επιστροφής
[4] Πλήκτρο εύρεσης προς τα πίσω και κίνησης του κέρσορα αριστερά
[5] Πλήκτρο εύρεσης προς τα εμπρός και κίνησης του κέρσορα προς τα δεξιά
[6] Πλήκτρο κλήσης / ρύθμισης / κίνησης προς τα εμπρός
[7] Αριθμητικό πληκτρολόγιο
[8] Πλήκτρο πρόσθετης , προαιρετικής λειτουργίας
[9] Πλήκτρο ενεργοποίησης φωτισμού
[10] Πλήκτρο ανοίγματος της πόρτας
[11] Φωτεινή ένδειξη κατειλλημένης συσκευής
[12] Μεγάφωνο
[13] Ρυθμιστικό της έντασης του ήχου κλήσης
[14] Θύρα RS-232 για τον προγραμματισμό της συσκευής

8 ΡΥΘΜΙΣΕΙΣ
(ΜΠΟΥΤΟΝΙΕΡΑ ΕΙΣΟΔΟΥ)

8-1

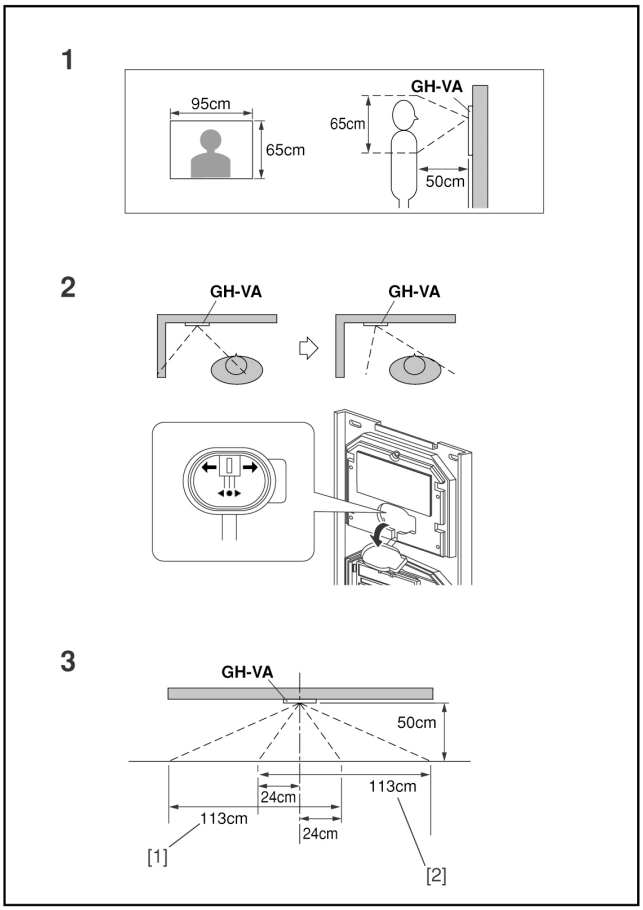

Ρύθμιση οπτικής γωνίας κάμερας

1. Εύρος κάμερας στην αρχική της θέση
2. Ρύθμιση του εύρους της κάμερας
   - Αφαιρώντας το μαύρο ελαστικό κάλυμμα , μπορούμε να μετακινήσουμε τον φακό της κάμερας προς τα δεξιά ή αριστερά .
     * Ολοκληρώνοντας τις ρυθμίσεις μην παραλείψετε να ξανατοποθετήσετε το μαύρο ελαστικό κάλυμμα στη θέση του.
3. Οπτικό πεδίο φακού κάμερας

[1] Όταν η κάμερα έχει ρυθμιστεί τέρμα αριστερά

[2] Όταν η κάμερα έχει ρυθμιστεί τέρμα δεξιά

8-2

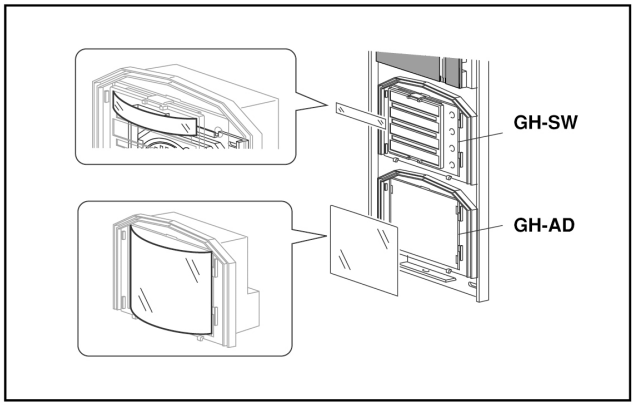

Εισαγωγή Ονομάτων και Διευθύνσεων στη Μπουτονιέρα

- Οι πλαστικές ετικέτες αφαιρούνται και επανατοποθετούνται πιέζοντας τις 2 άκρες και τραβώντας προς τα έξω.
- Τα ονόματα των ενοίκων που αντιστοιχούν στα πλήκτρα κλήσεως των μονάδων GH-SW και η διεύθυνση του κτιρίου (αν έχει εγκατασταθεί η μονάδα GH-AD) γράφονται με ανεξίτηλο μαρκαδόρο πάνω στις ετικέτες. Μπορείτε επίσης να χρησιμοποιήσετε λεπτό διαφανές χαρτί για την εκτύπωση των ονομάτων σε εκτυπωτή.

8-3

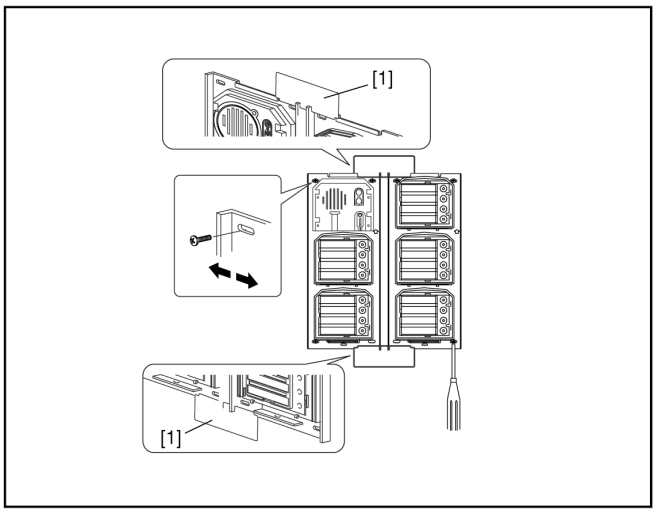

Ρύθμιση απόστασης πλαισίων μπουτονιέρας

[1] Μεταλλική λάμα ρύθμισης (περιλαμβάνεται στη συσκευασία των κουτιών εντοιχισμού GF-2B/3B).

Για να ρυθμίσετε τη σωστή απόσταση μεταξύ 2 πλαισίων μιας μπουτονιέρας, τοποθετήστε τη λάμα ρύθμισης επάνω στις κατάλληλες υποδοχές των μεταλλικών βάσεων στήριξης των πλαισίων της μπουτονιέρας και μετά σφίξτε τις βίδες.

8-4

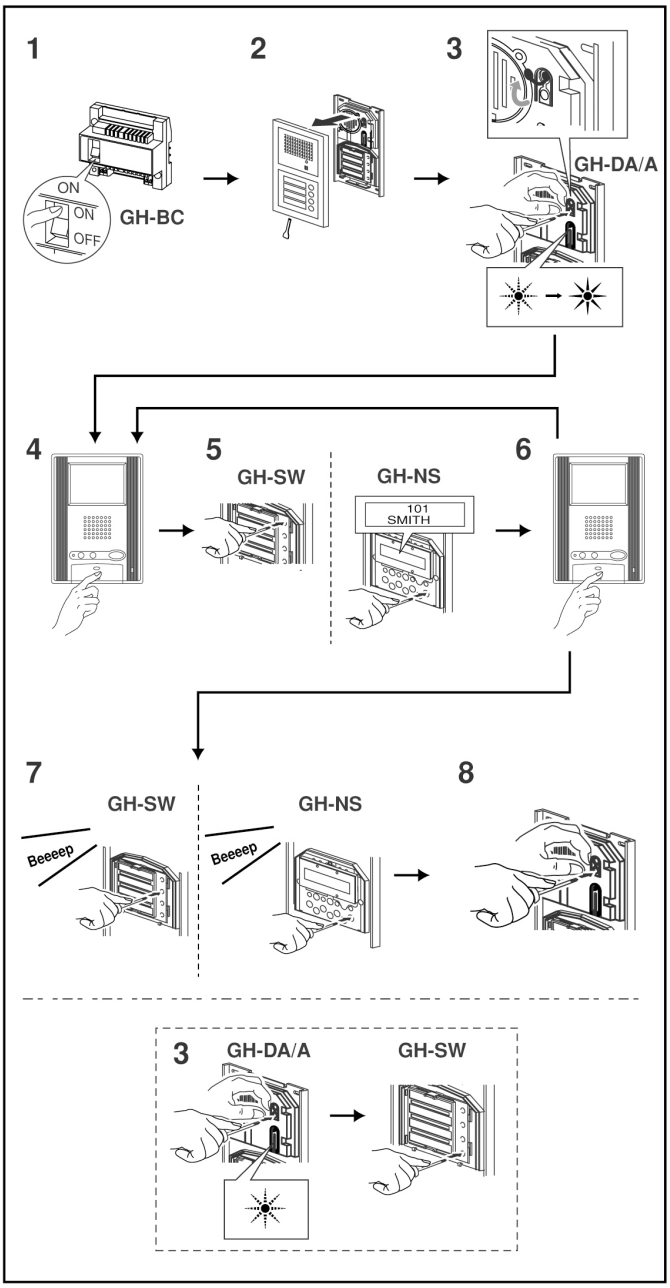

Προγραμματισμός του συστήματος

Βήματα προγραμματισμού (εικόνες 1-6)

Ο προγραμματισμός του συστήματος απαιτεί 2 άτομα.

1. Πριν ξεκινήσετε τον προγραμματισμό του συστήματος GH, ελέγξτε ότι όλες οι συνδέσεις στις μπουτονιέρες , τα μόνιτορ και τα θυροτηλέφωνα των διαμερισμάτων έχουν γίνει σωστά. Τροφοδοτήστε το σύστημα ανάβοντας τον διακόπτη ON/OFF στη μονάδα GH-BC. Όταν το σύστημα περιλαμβάνει μονάδα ψηφιακής αναζήτησης ονομάτων GH-NS, προγραμματίστε από πριν τις πληροφορίες των ενοίκων (ονόματα και αριθμούς διαμερισμάτων). (Για λεπτομέρειες συμβουλευτείτε την ενότητα 8-5).
2. Αφαιρέστε τα πλαίσια με τις προσόψεις από τις μπουτονιέρες ξεβιδώνοντας την ειδική βίδα ασφαλείας.
3. Θέστε σε λειτουργία τον προγραμματισμό του συστήματος
   - Αφαιρέστε το λαστιχένιο κούμπωμα
   - Πιέστε μία φορά και στιγμιαία τον διακόπτη προγραμματισμού, χρησιμοποιώντας ένα μακρύ λεπτό κατσαβίδι.
   - Το κόκκινο LED λειτουργίας αναβοσβήνει για περίπου 15 δευτερόλεπτα για τις μπουτονιέρες εισόδου με πλήκτρα κλήσης GH-SW και για 6 έως 15 δευτερόλεπτα για τις μπουτονιέρες εισόδου με μονάδα ψηφιακής αναζήτησης ονομάτων.
4. Μόλις το LED λειτουργίας ανάψει σταθερά, το σύστημα είναι έτοιμο για τον προγραμματισμό. Πιέστε το πλήκτρο ομιλίας TALK στο 1° διαμέρισμα . Αυτομάτως επικοινωνούμε με τη μπουτονιέρα της εισόδου.
   - Για συσκευή θυρωρού/ φύλακα σηκώστε το ακουστικό.
5. *<u>Σε μπουτονιέρα εισόδου με πλήκτρα κλήσης GH-SW</u>:*
   Πιέστε ΣΤΙΓΜΙΑΙΑ ΜΙΑ φορά το πλήκτρο κλήσης που αντιστοιχεί στο συγκεκριμένο διαμέρισμα. (Μην πιέσετε το πλήκτρο για περισσότερο από 1 δευτερόλεπτο). Στη συνέχεια ακούγεται ένα beep που επιβεβαιώνει ότι η συσκευή του διαμερίσματος προγραμματίστηκε με επιτυχία.
   <u>Σε μπουτονιέρα εισόδου με μονάδα ψηφιακής αναζήτησης ονομάτων GH-NS</u>:
   Εμφανίστε στην οθόνη το No του διαμερίσματος και πιέστε ΣΤΙΓΜΙΑΙΑ ΜΙΑ φορά το πλήκτρο κλήσης (το πλήκτρο με τη σύμβολο του κουδουνιού) . (Μην πιέσετε το πλήκτρο για περισσότερο από 1 δευτερόλεπτο). Στη συνέχεια ακούγεται ένα beep που επιβεβαιώνει ότι η συσκευή του διαμερίσματος προγραμματίστηκε με επιτυχία.
6. Στη συνέχεια πιέστε το πλήκτρο TALK στο μόνιτορ / θυροτηλέφωνο του διαμερίσματος για να ολοκληρωθεί η διαδικασία προγραμματισμού του συγκεκριμένου μόνιτορ /θυροτηλεφώνου.
   Επαναλάβετε τα παραπάνω βήματα για να προγραμματίστε τις συσκευές στα υπόλοιπα διαμερίσματα.
   - Για τη συσκευή θυρωρού / φύλακα απλά κατεβάστε το ακουστικό.

   ** Αν υπάρχει 2° μόνιτορ / θυροτηλέφωνο στο ΙΔΙΟ ΔΙΑΜΕΡΙΣΜΑ, προγραμματίστε το ακολουθώντας τα βήματα 4 έως 6. Ο ηλεκτρονικός ήχος beep που επιβεβαιώνει ότι το μόνιτορ / θυροτηλέφωνο προγραμματίστηκε με επιτυχία θα ακουστεί

σε αυτή την περίπτωση 2 φορές. Αντίστοιχα για το τρίτο μόνιτορ / θυροτηλέφωνο θα ακουστούν 3 beep και για το τέταρτο 4 beep.

Διόρθωση λανθασμένου προγραμματισμού ή αλλαγή των ρυθμίσεων (εικόνα 7)

Πιέστε το πλήκτρο κλήσης του διαμερίσματος(σε GH-SW ή GH-NS) ΣΥΝΕΧΟΜΕΝΑ, μέχρι να ακουστεί ένας συνεχόμενος ήχος beep. Ο προγραμματισμός για το συγκεκριμένο διαμέρισμα έχει ακυρωθεί (για όλα τα μόνιτορ/ θυροτηλέφωνα του διαμερίσματος) και πρέπει να ξαναγίνει από την αρχή ξεκινώντας από το βήμα No4.

Ολοκλήρωση προγραμματισμού (εικόνα 8)

- Πιέστε τον διακόπτη προγραμματισμού στη μονάδα GH-DA. Το LED λειτουργίας θα σβήσει.
- Επανατοποθετήστε το λαστιχένιο κούμπωμα.

ΠΡΟΣΟΧΗ!!

Αν η παροχή ρεύματος διακοπεί κατά τη διάρκεια του προγραμματισμού, οι ρυθμίσεις που θα έχουν γίνει στο σύστημα μέχρι εκείνη τη στιγμή πιθανότατα θα χαθούν. Σε αυτή την περίπτωση θα πρέπει να ξεκινήσετε τον προγραμματισμό ξανά από την αρχή.

ΣΗΜΕΙΩΣΕΙΣ:

1. Σε κάθε μπουτονιέρα (σταθμό εισόδου) μπορούμε να προγραμματίσουμε ένα περισσευούμενο πλήκτρο κλήσης ώστε πιέζοντάς το να ανάβει κάποιος βοηθητικός φωτισμός (πχ στο διάδρομο της εισόδου). Στο βήμα 3 και όσο το ενδεικτικό LED αναβοσβήνει (15 sec) πιέζουμε 1 φορά το πλήκτρο κλήσης που θέλουμε να ενεργοποιεί το φως. Συνεχίζουμε με τα υπόλοιπα βήματα του προγραμματισμού.
2. Αν προσπαθήσετε να προγραμματίσετε περισσότερες από 4 συσκευές σε 1 διαμέρισμα, το σύστημα δεν θα δεχτεί τον προγραμματισμό και θα πρέπει να διαγράψετε τον προγραμματισμό του συγκεκριμένου πλήκτρου και να τον επαναλάβετε από την αρχή.
3. Αν το σύστημα περιλαμβάνει περισσότερες από μία μπουτονιέρες εισόδου, ο προγραμματισμός θα πρέπει να γίνει σε κάθε μια ξεχωριστά.

8-5

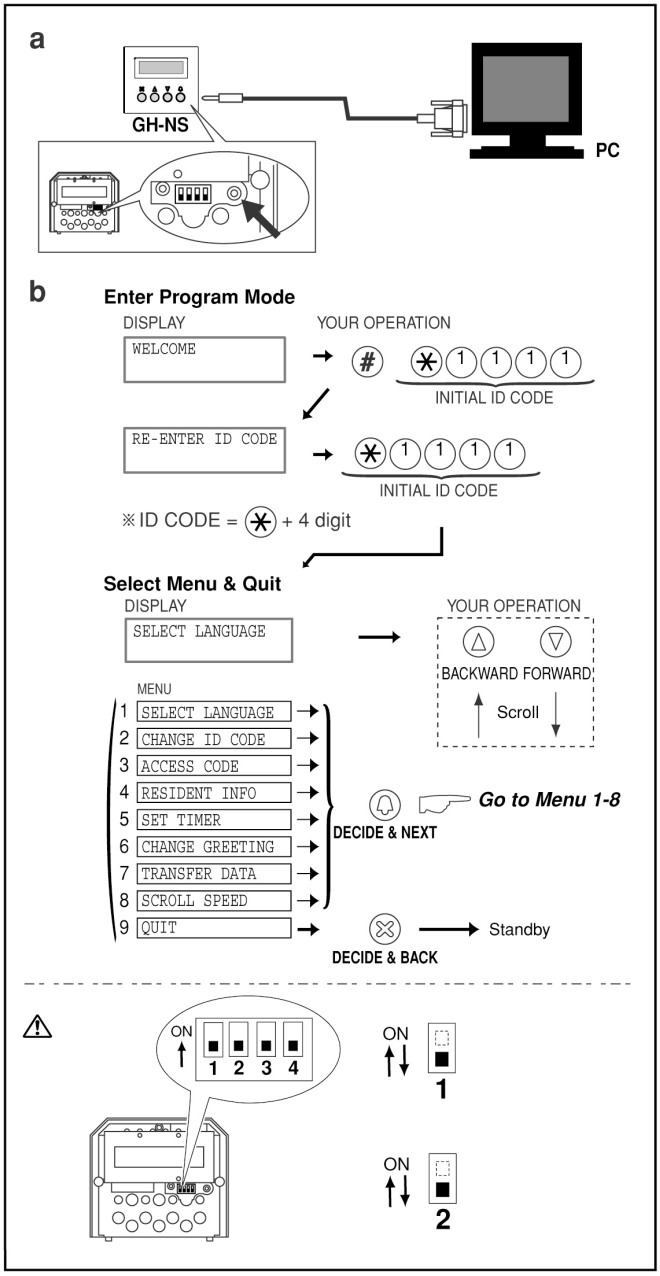

Προγραμματισμός της μονάδας ψηφιακής αναζήτησης ονομάτων (GH-NS)

α. Προγραμματισμός από Η/Υ

- Μπορείτε να χρησιμοποιήσετε Η/Υ για να εισάγετε τα δεδομένα και να γράψετε ή να αλλάξετε τα ονόματα των ενοίκων.
- Χρησιμοποιήστε το καλώδιο σύνδεσης που συνοδεύει το GH-NS για να συνδέσετε τον υπολογιστή με τη μονάδα ψηφιακής αναζήτησης ονομάτων.
- Εγκαταστήστε στον υπολογιστή σας το πρόγραμμα που υπάρχει στο CD που συνοδεύει τη μονάδα GH-BC

* Για να ενημερωθείτε σχετικά με τη διαδικασία εγκατάστασης του προγράμματος , δείτε το κείμενο που υπάρχει στο αρχείο (.txt) που βρίσκετε στον ίδιο φάκελο με το εργαλείο εγκατάστασης (.exe).

Συνιστάται να σώζετε να σώζετε τα δεδομένα προγραμματισμού και τις πληροφορίες των ενοίκων στον ηλεκτρονικό υπολογιστή σας.

β. Προγραμματισμός απευθείας από τη μονάδα GH-NS και το αριθμητικό πληκτρολόγιο GH-10K

- Βεβαιωθείτε ότι η ένδειξη “Welcome” αναγράφετε στην οθόνη της μονάδας ψηφιακής αναζήτησης ονομάτων, υποδεικνύοντας ότι το σύστημα βρίσκεται σε κατάσταση αναμονής (standby).
  * Αν θέλετε μπορείτε να αλλάξετε το κείμενο (“Welcome”).

*Πριν ξεκινήσετε τον προγραμματισμό, συνιστάται να καταχωρήσετε έναν νέο δικό σας ID κωδικό πρόσβασης προγραμματισμού έτσι ώστε το σύστημα να μην είναι προσβάσιμο από άλλους. (Για περισσότερες λεπτομέρειες συμβουλευτείτε την ενότητα 8-6)

ΠΡΟΣΟΧΗ!!
Αν ξεχάσετε τον προσωπικό σας κωδικό, ρυθμίστε τον μικροδιακόπτη (#1) στη θέση ON για περίπου 2 δευτερόλεπτα. Ο κωδικός θα επανέλθει στην αρχική εργοστασιακή ρύθμιση “*1111”.

ΣΗΜΕΙΩΣΗ: Για να εμφανίζονται μόνο τα ονόματα των ενοίκων χωρίς αριθμούς, ρυθμίστε τον μικροδιακόπτη (#2) στη θέση ON.

8-6

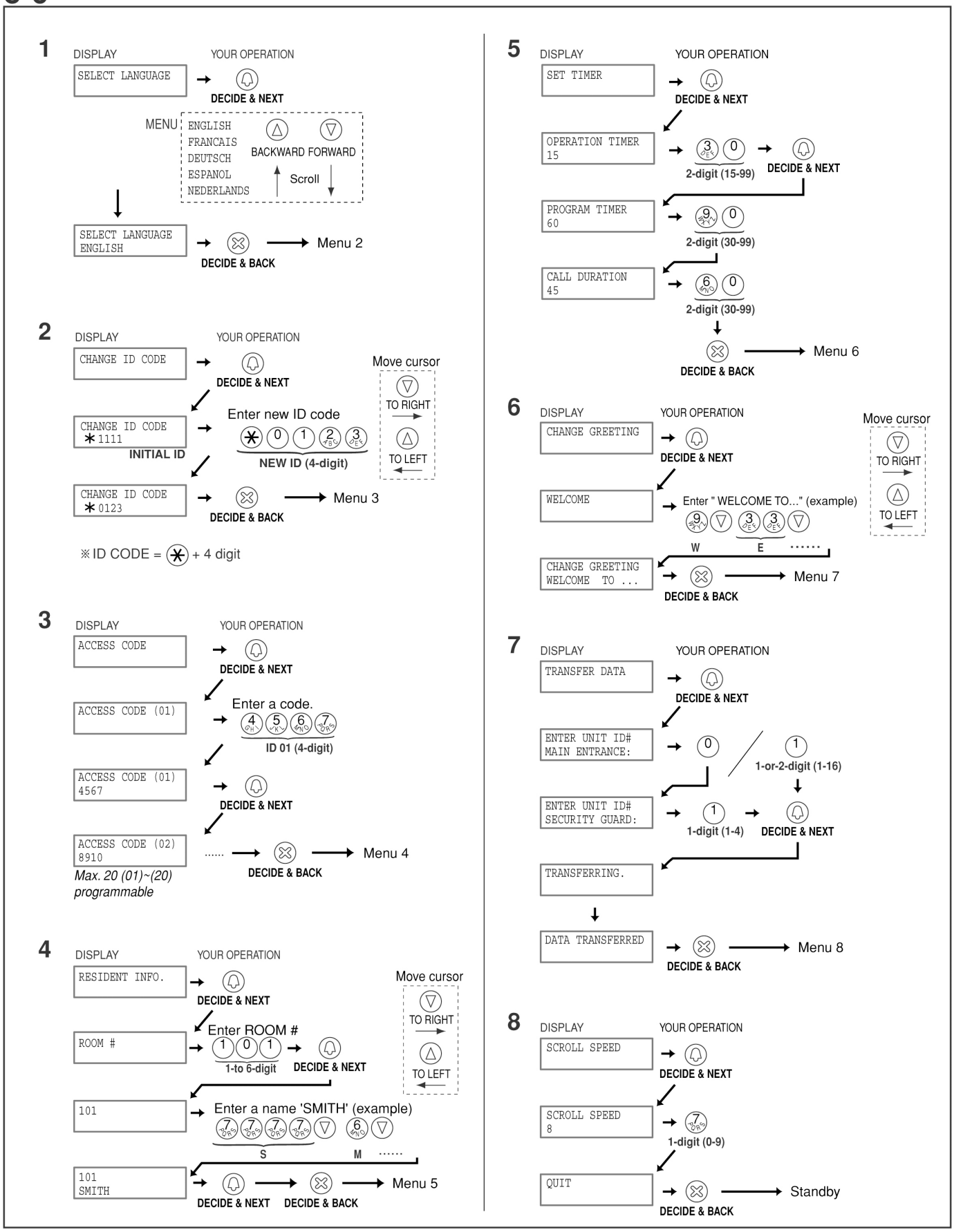
1
DISPLAY
YOUR OPERATION
SELECT LANGUAGE
DECIDE & NEXT
MENU
ENGLISH
FRANCAIS
DEUTSCH
ESPANOL
NEDERLANDS
BACKWARD FORWARD
Scroll
SELECT LANGUAGE
ENGLISH
DECIDE & BACK
Menu 2
2
DISPLAY
YOUR OPERATION
CHANGE ID CODE
DECIDE & NEXT
Move cursor
TO RIGHT
TO LEFT
CHANGE ID CODE
*1111
INITIAL ID
Enter new ID code
NEW ID (4-digit)
CHANGE ID CODE
*0123
DECIDE & BACK
Menu 3
※ID CODE = * + 4 digit
3
DISPLAY
YOUR OPERATION
ACCESS CODE
DECIDE & NEXT
ACCESS CODE (01)
Enter a code.
ID 01 (4-digit)
ACCESS CODE (01)
4567
DECIDE & NEXT
ACCESS CODE (02)
8910
DECIDE & BACK
Menu 4
Max. 20 (01)~(20) programmable
4
DISPLAY
YOUR OPERATION
RESIDENT INFO.
DECIDE & NEXT
Move cursor
TO RIGHT
TO LEFT
ROOM #
Enter ROOM #
1-to 6-digit
DECIDE & NEXT
101
Enter a name 'SMITH' (example)
S
M
101
SMITH
DECIDE & NEXT
DECIDE & BACK
Menu 5
5
DISPLAY
YOUR OPERATION
SET TIMER
DECIDE & NEXT
OPERATION TIMER
15
2-digit (15-99)
DECIDE & NEXT
PROGRAM TIMER
60
2-digit (30-99)
CALL DURATION
45
2-digit (30-99)
DECIDE & BACK
Menu 6
6
DISPLAY
YOUR OPERATION
CHANGE GREETING
DECIDE & NEXT
Move cursor
TO RIGHT
TO LEFT
WELCOME
Enter " WELCOME TO..." (example)
W
E
CHANGE GREETING
WELCOME TO ...
DECIDE & BACK
Menu 7
7
DISPLAY
YOUR OPERATION
TRANSFER DATA
DECIDE & NEXT
ENTER UNIT ID#
MAIN ENTRANCE:
1-or-2-digit (1-16)
ENTER UNIT ID#
SECURITY GUARD:
1-digit (1-4)
DECIDE & NEXT
TRANSFERRING.
DATA TRANSFERRED
DECIDE & BACK
Menu 8
8
DISPLAY
YOUR OPERATION
SCROLL SPEED
DECIDE & NEXT
SCROLL SPEED
8
1-digit (0-9)
QUIT
DECIDE & BACK
Standby

8-6

Menu Ρυθμίσεων σε σταθμούς εισόδου (μπουτονιέρες) με ψηφιακή αναζήτηση ονομάτων (GH-NS)

1. ***Menu 1: Select language***
   (Επιλογή γλώσσας)
   Επιλέξτε τη γλώσσα που θέλετε να εμφανίζονται τα δεδομένα στην οθόνη του ψηφιακού ευρετηρίου ονομάτων GH-NS.
2. ***Menu 2: Change ID code***
   (Αλλαγή ID κωδικού πρόσβασης προγραμματισμού)
   Εισάγετε τον νέο κωδικό ID ξεκινώντας με "*" , και στη συνέχεια πληκτρολογήστε τον τετραψήφιο κωδικό. (π.χ. *1234)
3. ***Menu 3: Set access code***
   (Ρυθμίστε τον κωδικό πρόσβασης εισόδου)
   Εισάγετε νέο τετραψήφιο κωδικό πρόσβασης εισόδου (π.χ. 1234).
   - Ο κωδικό (0000) δεν μπορεί να καταχωρηθεί σαν κωδικός πρόσβασης εισόδου.
   - Συνιστάτε να μην χρησιμοποιείτε απλούς κωδικούς όπως (1111).
4. ***Menu 4: Write in resident information***
   (Εγγραφή δεδομένων ενοίκων)
   Εισάγετε τον αριθμό του διαμερίσματος #s χρησιμοποιώντας 1 έως 6 ψηφία.
   Εισάγετε το όνομα του ένοικου (μέχρι 16 χαρακτήρες)
5. ***Menu 5: Set input timeout timer***
   (Ρυθμίσεις χρονικών συστήματος)
   Operation Timer: Είναι ο χρόνος που παραμένει αναμμένη η οθόνη (display) αν δεν γίνει κανένας χειρισμός. Μόλις περάσει ο χρόνος αυτός, η οθόνη σβήνει και το σύστημα επανέρχεται σε ηρεμία. Προγραμματίζεται από 15 έως 99 sec.
   Program Timer: Είναι ο χρόνος που παραμένει το σύστημα σε κατάσταση προγραμματισμού αν δεν γίνεται κάποιος χειρισμός. Μόλις περάσει ο χρόνος αυτός το σύστημα ακυρώνει την κατάσταση προγραμματισμού και επανέρχεται σε ηρεμία. Προγραμματίζεται από 30 έως 99 sec.
   Call Timer: Είναι ο μέγιστος χρόνος που διαρκεί μια κλήση από την είσοδο. Προγραμματίζεται από 30 έως 99 sec.
6. ***Menu 6: Change greeting***
   (Αλλάξτε χαιρετισμό)
   Εισάγετε το νέο μήνυμα χαιρετισμού (έως 160 χαρακτήρες).
7. ***Menu 7: Transfer link information***
   (Μεταφορά δεδομένων από μπουτονιέρα σε μπουτονιέρα).
   Σε εκτεταμένο σύστημα GH με σταθμούς εισόδου με ψηφιακή αναζήτηση ονομάτων, μπορούμε να μεταφέρουμε τα δεδομένα των ενοίκων και τις ρυθμίσεις από μία είσοδο προς όλες τις υπόλοιπες. Αυτή η διαδικασία πρέπει να γίνει από εξουσιοδοτημένο τεχνικό.
8. ***Menu 8: Set the greeting scroll speed***
   Ρυθμίστε την ταχύτητα κύλισης των δεδομένων στην οθόνη του ψηφιακού ευρετηρίου ονομάτων.
   0=αργά , 9=γρήγορα

9 ΡΥΘΜΙΣΕΙΣ
(ΣΥΣΚΕΥΗΣ ΘΥΡΩΡΟΥ/ΦΥΛΑΚΑ)

9-1

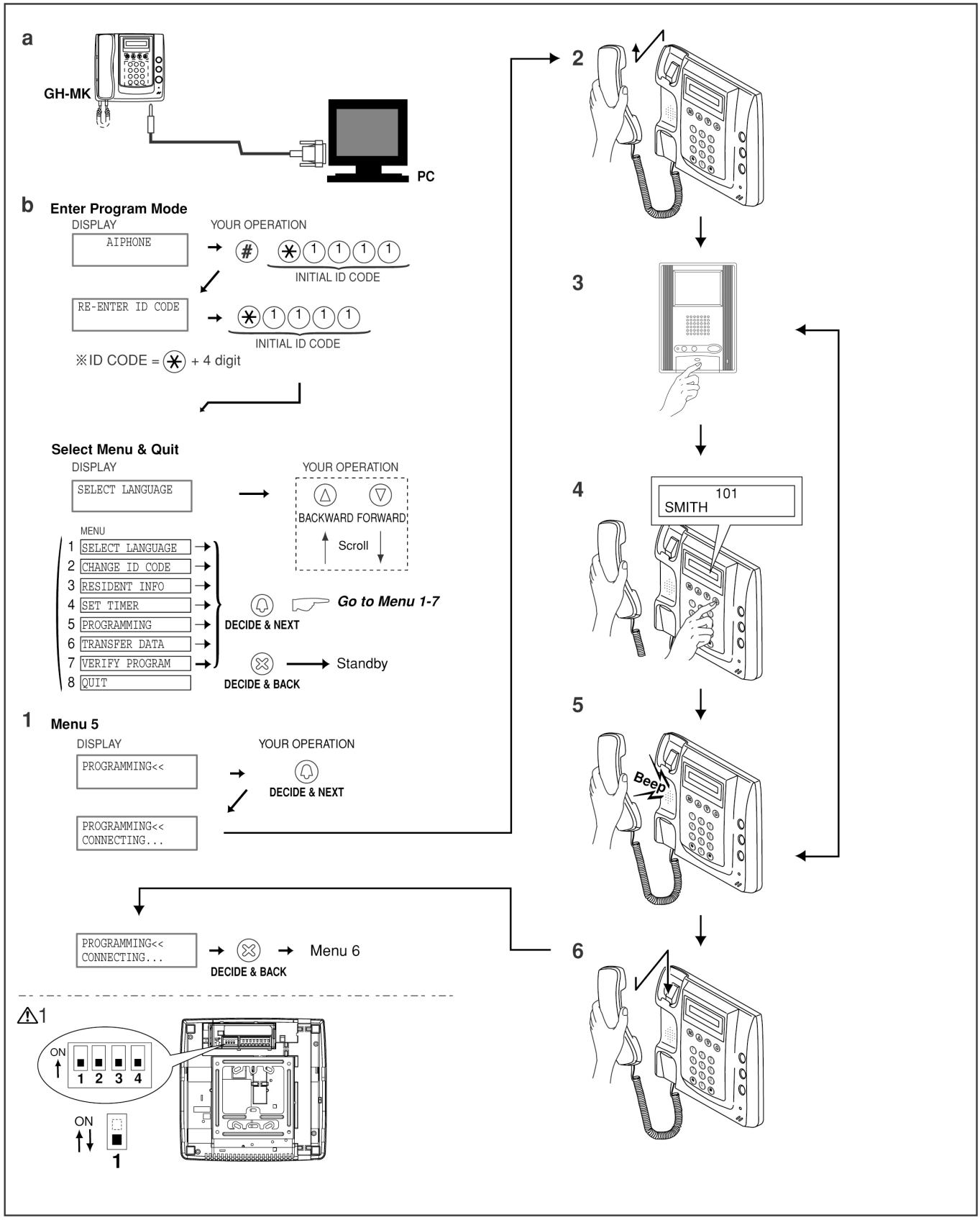

9-1

Προγραμματισμός της συσκευής θυρωρού / φύλακα (GH-MK)

1. Βεβαιωθείτε ότι όλες οι μονάδες του συστήματος έχουν εγκατασταθεί σωστά, καθώς επίσης και ότι όλες οι συνδέσεις είναι σωστές.
2. Τοποθετήστε το διακόπτη ON/OFF της κεντρικής μονάδας GH-BC στη θέση ON (πράσινο LED αναμμένο).
3. **Καταχωρήστε τα δεδομένα των διαμερισμάτων (ονόματα ενοίκων και αριθμούς διαμερισμάτων) εκ των προτέρων, ακολουθώντας τα βήματα της επόμενης ενότητας 9.2 ΜΕΝΟΥ #3 (Residence INFO)**.
4. Μετά ακολουθήστε τις οδηγίες αυτής της σελίδας που περιγράφουν αναλυτικά το **ΜΕΝΟΥ 9.5** (προγραμματισμός συστήματος)

α. Προγραμματισμός από Η/Υ

- Μπορείτε να χρησιμοποιήσετε Η/Υ για να εισάγετε τα δεδομένα και να προγραμματίσετε τη συσκευή θυρωρού.
- Χρησιμοποιήστε το καλώδιο σύνδεσης που συνοδεύει το GH-MK για να συνδέσετε τον υπολογιστή με τη συσκευή θυρωρού / φύλακα.
- Εγκαταστήστε στον υπολογιστή σας το πρόγραμμα που υπάρχει στο CD που συνοδεύει τη μονάδα GH-BC

* Για να ενημερωθείτε σχετικά με τη διαδικασία εγκατάστασης του προγράμματος , δείτε το κείμενο που υπάρχει στο αρχείο (.txt) που βρίσκετε στον ίδιο φάκελο με το εργαλείο εγκατάστασης (.exe). Συνιστάται να σώζετε τα δεδομένα προγραμματισμού και τις πληροφορίες των ενοίκων στον ηλεκτρονικό υπολογιστή σας.

β. Προγραμματισμός από τη ίδια τη συσκευή θυρωρού / φύλακα GH-MK

- Βεβαιωθείτε ότι στην οθόνη της συσκευής εμφανίζεται η ένδειξη “AIPHONE”, που υποδεικνύει ότι το σύστημα βρίσκεται σε κατάσταση αναμονής (standby).
- Μπείτε στο μενού προγραμματισμού. (Για λεπτομέρειες συμβουλευτείτε την ενότητα 9-2)

* Πριν ξεκινήσετε τον προγραμματισμό, συνιστάται να εισάγεται νέο δικό σας ID κωδικό πρόσβασης προγραμματισμού έτσι ώστε το σύστημα να μην είναι προσβάσιμο από άλλους.

ΠΡΟΓΡΑΜΜΑΤΙΣΜΟΣ ΣΥΣΚΕΥΗΣ ΘΥΡΩΡΟΥ

1. Menu 5: Προγραμματισμός
2. Σηκώστε το ακουστικό της συσκευής θυρωρού/ φύλακα
3. Πατήστε το πλήκτρο TALK στο μόνιτορ/ θυροτηλέφωνο του πρώτου διαμερίσματος. Αυτομάτως ξεκινάει η επικοινωνία μεταξύ της συσκευής θυρωρού/ φύλακα και του μόνιτορ/ θυροτηλεφώνου.
4. Χρησιμοποιήστε τα πλήκτρα κύλισης/ αναζήτησης για να βρείτε το προεγγεγραμμένο όνομα του ένοικου που αντιστοιχεί στο συγκεκριμένο διαμέρισμα και στη συνέχεια πιέστε το πλήκτρο κλήσης στην συσκευή θυρωρού / φύλακα.
5. Αν ακούσετε τον ηλεκτρονικό ήχο beep μια φορά, σημαίνει ότι το μόνιτορ / θυροτηλέφωνο έχει προγραμματιστεί σωστά. Πιέστε το πλήκτρο TALK στο μόνιτορ / θυροτηλέφωνο του διαμερίσματος για να κλείσει η επικοινωνία. Πηγαίνετε σε κάθε μόνιτορ/ θυροτηλέφωνο και προγραμματίστε τα ένα – ένα σύμφωνα με τις διαδικασίες προγραμματισμού .
6. Αφού ολοκληρώσετε τον προγραμματισμό όλων των μόνιτορ/ θυροτηλεφώνων κλείστε το ακουστικό στη συσκευή θυρωρού/φύλακα.

!!! ΠΡΟΣΟΧΗ

1. Αν ξεχάσετε το προσωπικό σας ID κωδικό πρόσβασης προγραμματισμού, τοποθετήστε τον μικροδιακόπτη (# 1), που βρίσκεται στο πίσω μέρος της συσκευής θυρωρού/ φύλακα, στη θέση ON για περίπου 2 δευτερόλεπτα. Ο κωδικός ID θα επανέλθει στην αρχική εργοστασιακή του ρύθμιση “*1111”
2. Κατά τη διάρκεια που τα δεδομένα καταχωρούνται στο σύστημα, όλες οι λειτουργίες του διακόπτονται (συμπεριλαμβανομένων και των κλήσεων εκτάκτου ανάγκης)

9-2

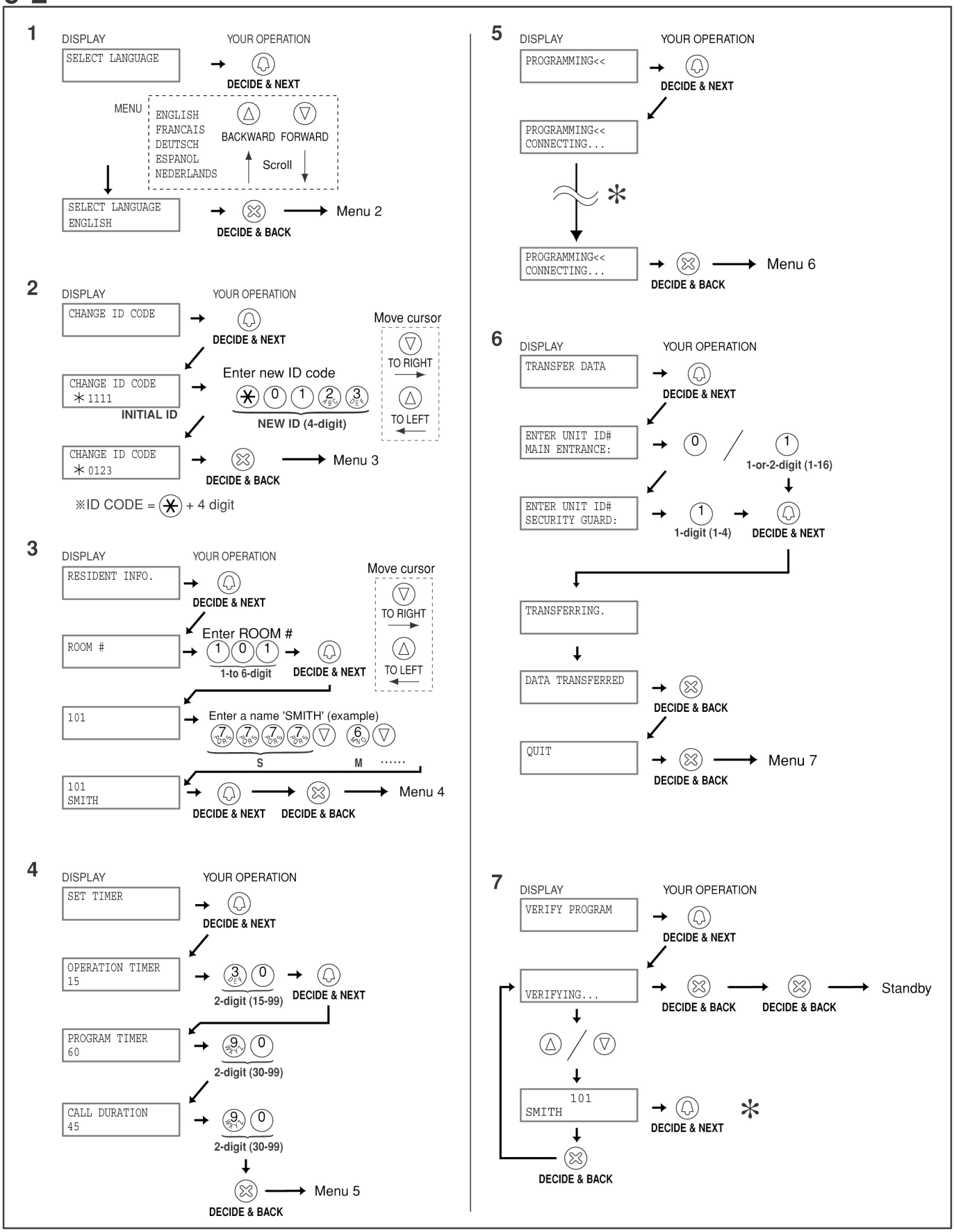
1
DISPLAY
YOUR OPERATION
SELECT LANGUAGE
DECIDE & NEXT
MENU
ENGLISH
FRANCAIS
DEUTSCH
ESPANOL
NEDERLANDS
BACKWARD
FORWARD
Scroll
SELECT LANGUAGE
ENGLISH
DECIDE & BACK
Menu 2
2
DISPLAY
YOUR OPERATION
CHANGE ID CODE
DECIDE & NEXT
Move cursor
TO RIGHT
TO LEFT
Enter new ID code
CHANGE ID CODE
✳1111
INITIAL ID
NEW ID (4-digit)
CHANGE ID CODE
✳0123
DECIDE & BACK
Menu 3
※ID CODE = ✳ + 4 digit
3
DISPLAY
YOUR OPERATION
RESIDENT INFO.
DECIDE & NEXT
Move cursor
TO RIGHT
TO LEFT
Enter ROOM #
ROOM #
1-to 6-digit
DECIDE & NEXT
101
Enter a name 'SMITH' (example)
S
M
101
SMITH
DECIDE & NEXT
DECIDE & BACK
Menu 4
4
DISPLAY
YOUR OPERATION
SET TIMER
DECIDE & NEXT
OPERATION TIMER
15
2-digit (15-99)
DECIDE & NEXT
PROGRAM TIMER
60
2-digit (30-99)
CALL DURATION
45
2-digit (30-99)
DECIDE & BACK
Menu 5
5
DISPLAY
YOUR OPERATION
PROGRAMMING<<
DECIDE & NEXT
PROGRAMMING<<
CONNECTING...
PROGRAMMING<<
CONNECTING...
DECIDE & BACK
Menu 6
6
DISPLAY
YOUR OPERATION
TRANSFER DATA
DECIDE & NEXT
ENTER UNIT ID#
MAIN ENTRANCE:
1-or-2-digit (1-16)
ENTER UNIT ID#
SECURITY GUARD:
1-digit (1-4)
DECIDE & NEXT
TRANSFERRING.
DATA TRANSFERRED
DECIDE & BACK
QUIT
DECIDE & BACK
Menu 7
7
DISPLAY
YOUR OPERATION
VERIFY PROGRAM
DECIDE & NEXT
VERIFYING...
DECIDE & BACK
DECIDE & BACK
Standby
101
SMITH
DECIDE & NEXT
DECIDE & BACK

9-2

Προγραμματισμός Συσκευής Θυρωρού Menu Ρυθμίσεων (GH-MK)

- Για να ξεκινήσετε αλλαγές στο μενού ρυθμίσεων της συσκευής θυρωρού και να προγραμματίσετε τη συσκευή, σηκώστε το ακουστικό της συσκευής και πατήστε τη δίεση (#).
- Μετά πατήστε το αστέρι (*) ακολουθούμενο από τον εργοστασιακό τετραψήφιο κωδικό (1) (1) (1) (1).
- Η συσκευή θυρωρού θα σας ζητήσει να επιβεβαιώσετε τον κωδικό, οπότε πρέπει να ξαναπατήσετε (*) (1) (1) (1) (1) και πλέον να μπείτε στο μενού ρυθμίσεων.

1. ***Menu 1: Select language***
   (Επιλογή γλώσσας)
   Μπείτε στις επιλογές του μενού, πατώντας το πλήκτρο κλήσης και επιλέξτε την επιθυμητή γλώσσα με τα πλήκτρα κίνησης εμπρός / πίσω. Καταχωρήστε την επιλογή σας πατώντας το πλήκτρο ακύρωσης (×).
   Αμέσως μόλις καταχωρήσετε την επιλογή σας, εμφανίζεται στην οθόνη το επόμενο μενού:
2. ***Menu 2: Change ID code***
   (Αλλαγή ID κωδικού πρόσβασης στον προγραμματισμού)
   Μπείτε στις επιλογές του μενού, πατώντας το πλήκτρο κλήσης. Εισάγετε τον καινούργιο κωδικό πρόσβασης, ξεκινώντας με το πλήκτρο (*) και στη συνέχεια πληκτρολογήστε τον τετραψήφιο κωδικό. (π.χ. (*)(1)(2)(3)(4)). Καταχωρήστε την επιλογή σας πατώντας το πλήκτρο ακύρωσης (×). Αμέσως μόλις καταχωρήσετε την επιλογή σας, εμφανίζεται στην οθόνη το επόμενο μενού:
3. ***Menu 4: Write in resident information***
   (Εγγραφή δεδομένων ενοίκων)
   Πατώντας το πλήκτρο κλήσης, μπαίνετε στο υπομενού ROOM#, στο οποίο δηλώνετε τον αριθμό του διαμερίσματος (6 ψηφία). Μετά, πατήστε πάλι το πλήκτρο κλήσης για να μετακινηθείτε στο υπομενού στο οποίο δηλώνετε το όνομα του ενοίκου στο συγκεκριμένο διαμέρισμα. Καταχωρήστε τον αριθμό και το όνομα του διαμερίσματος πατώντας το πλήκτρο ακύρωσης. Η οθόνη επανέρχεται στην αρχή του μενού και μπορείτε επαναλαμβάνοντας τη διαδικασία να περάσετε τον αριθμό και το όνομα του επόμενου διαμερίσματος. Μετά το τελευταίο διαμέρισμα, πατώντας ξανά το πλήκτρο ακύρωσης (×), εμφανίζεται στην οθόνη το επόμενο μενού:
4. ***Menu 5: Set input timeout timer***
   (Ρυθμίσεις χρονικών συστήματος)
   Operation Timer: Είναι ο χρόνος που παραμένει αναμμένη η οθόνη (display) αν δεν γίνει κανένας χειρισμός. Μόλις περάσει ο χρόνος αυτός, η οθόνη σβήνει και το σύστημα επανέρχεται σε ηρεμία. Προγραμματίζεται από 15 έως 99 sec.
   Program Timer: Είναι ο χρόνος που παραμένει το σύστημα σε κατάσταση προγραμματισμού αν δεν γίνεται κάποιος χειρισμός. Μόλις περάσει ο χρόνος αυτός το σύστημα ακυρώνει την κατάσταση προγραμματισμού και επανέρχεται σε ηρεμία. Προγραμματίζεται από 30 έως 99 sec.
   Call Timer: Είναι ο μέγιστος χρόνος που διαρκεί μια κλήση από την είσοδο. Προγραμματίζεται από 30 έως 99 sec.
   Καταχωρήστε την επιλογή σας πατώντας το πλήκτρο ακύρωσης.
   Αμέσως μόλις καταχωρήσετε την επιλογή σας, εμφανίζεται στην οθόνη το επόμενο μενού:
   Καταχωρήστε τις ρυθμίσεις πατώντας το πλήκτρο ακύρωσης (×). Αμέσως μετά εμφανίζεται στην οθόνη το επόμενο μενού:
5. ***Menu 6: Programming***
   (Προγραμματισμός)
   * Για τη διαδικασία προγραμματισμού της συσκευής στο σύστημα , συμβουλευτείτε την ενότητα 9-1
6. ***Menu 7: Transfer link information***
   Σε εκτεταμένο σύστημα GH με σταθμούς εισόδου με ψηφιακή αναζήτηση ονομάτων, μπορούμε να μεταφέρουμε τα δεδομένα των ενοίκων και τις ρυθμίσεις από μία είσοδο προς τη συσκευή θυρωρού. Αυτή η διαδικασία πρέπει να γίνει από εξουσιοδοτημένο τεχνικό.
7. ***Menu 8: Link check***
   Δεν χρησιμοποιείται.

10 ΛΕΙΤΟΥΡΓΙΕΣ (ΜΠΟΥΤΟΝΙΕΡΑΣ ΕΙΣΟΔΟΥ)

10-1

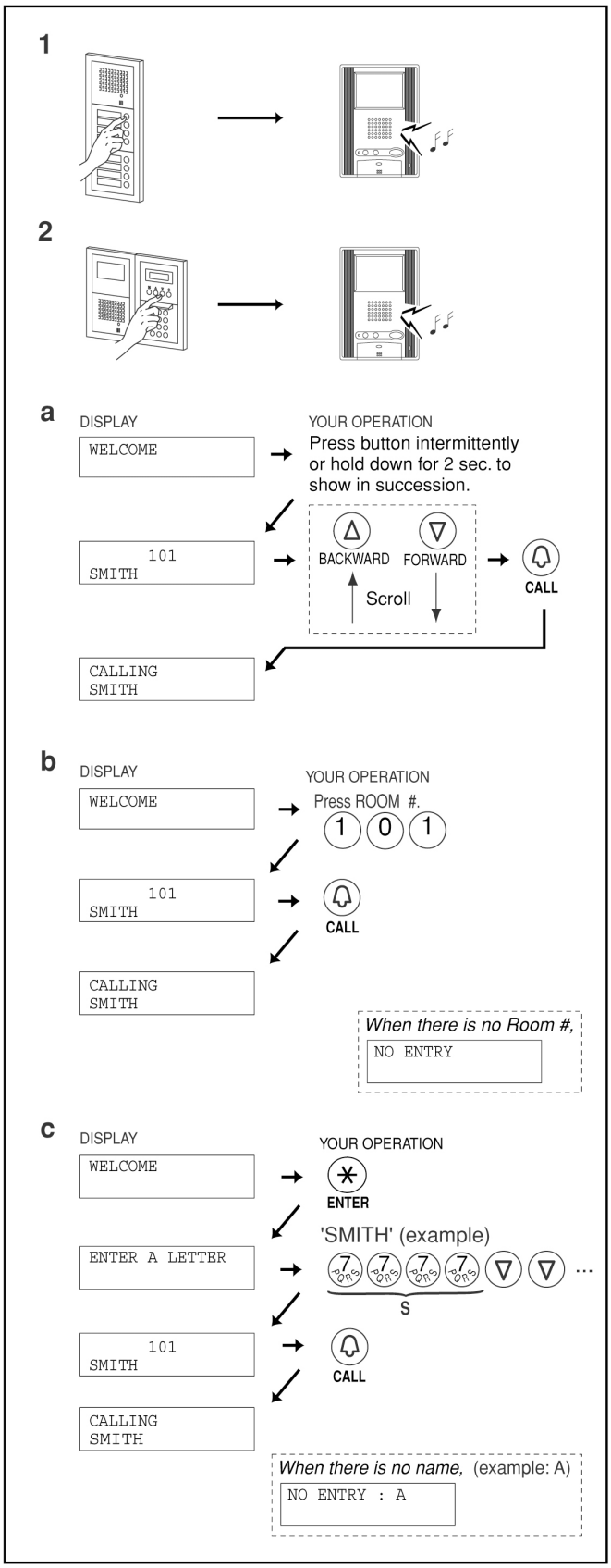

Κλήση προς τα διαμερίσματα

1. *Από μπουτονιέρα εισόδου με πλήκτρα κλήσης GH-SW*
   - Πιέστε το πλήκτρο που αντιστοιχεί στο διαμέρισμα που θέλετε να καλέσετε. Στον σταθμό εισόδου θα ακουστεί ένας χαμηλός ήχος κλήσης.

   Σημείωση: Αν πατήσετε πλήκτρο κλήσης, που έχει προγραμματιστεί να ενεργοποιεί το φως της εισόδου, τότε αυτό θα ανάψει.

2. *Από μπουτονιέρα με ψηφιακό ευρετήριο ονομάτων GH-NS*
   - Εμφανίστε στην οθόνη του ψηφιακού ευρετηρίου το όνομα / διαμέρισμα που θέλετε να καλέσετε και πατήστε το πλήκτρο κλήσης.

   Υπάρχουν 3 τρόποι για να βρείτε το επιθυμητό όνομα / διαμέρισμα:

   α. Με τη λειτουργία ψηφιακής αναζήτησης, χρησιμοποιώντας τα πλήκτρα κίνησης (▲) και (▼).
   β. Εισάγοντας απ'ευθείας τον αριθμό του διαμερίσματος .
   γ. Πατώντας πρώτα το πλήκτρο (*) και μετά εισάγοντας το πρώτο γράμμα του ονόματος. Εάν πολλά ονόματα αρχίζουν από το ίδιο γράμμα, κινούμαστε με τη βοήθεια των πλήκτρων κίνησης (▲), (▼).

10-2

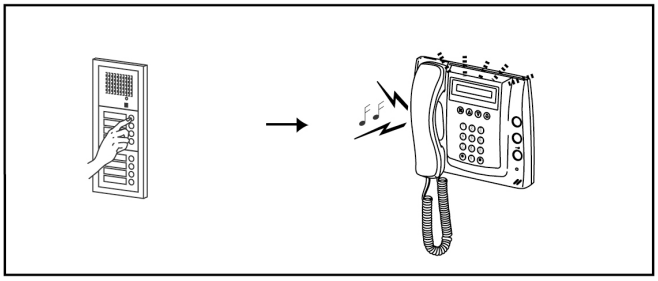

Κλήση προς τη συσκευή θυρωρού φύλακα

Πιέστε το πλήκτρο κλήσης μία φορά. Στον σταθμό εισόδου θα ακουστεί ένας χαμηλός ήχος κλήσης.

10-3

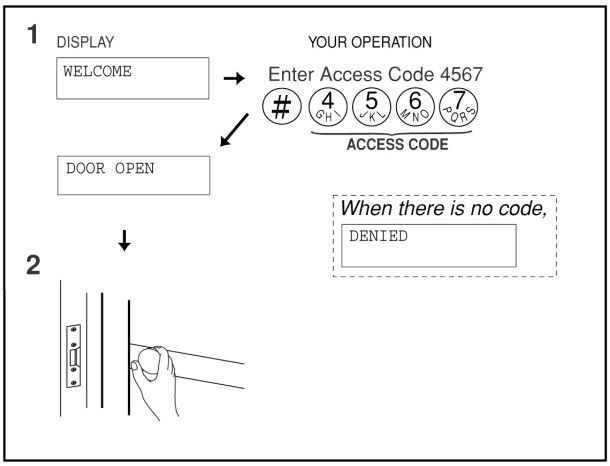

Άνοιγμα της πόρτας με τη χρήση του αριθμητικού πληκτρολογίου (access control)

1. Εισάγετε τον κωδικό πρόσβασης (Ενότητα 8-6, Menu 3)
2. Το κυπρί θα ενεργοποιηθεί στην πόρτα της συγκεκριμένης εισόδου του κτιρίου.

11 ΛΕΙΤΟΥΡΓΙΕΣ
(Μόνιτορ/ Θυροτηλεφώνων)

11-1

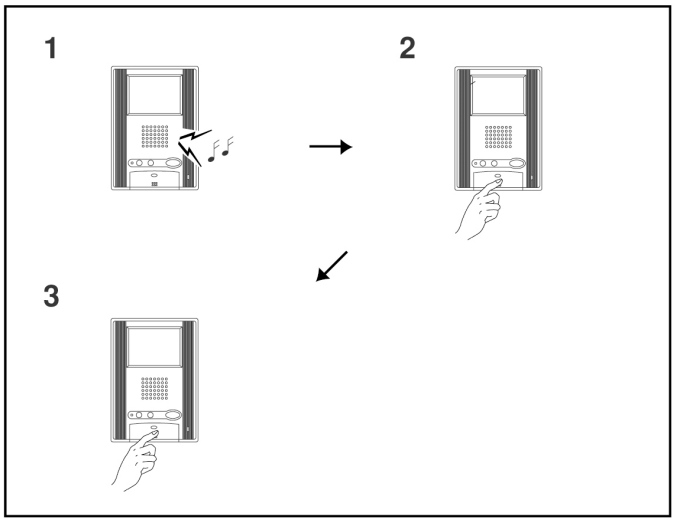

Απάντηση σε κλήση

1. Σε κλήση από την είσοδο ή τη συσκευή θυρωρού/ φύλακα, ο ήχος κλήσης θα χτυπάει στα μόνιτορ/ θυροτηλέφωνα του διαμερίσματος για περίπου 10 δευτερόλεπτα. Ταυτοχρόνως στην οθόνη των μόνιτορ εμφανίζεται η εικόνα από την περιοχή της εισόδου.
2. Για να απαντήσετε στην εισερχόμενη κλήση και να επικοινωνήσετε με την είσοδο, πιέστε ΣΤΙΓΜΙΑΙΑ το πλήκτρο TALK στο μόνιτορ / θυροτηλέφωνο. Η hands-free επικοινωνία με την είσοδο ξεκινάει. Κατά τη διάρκεια της επικοινωνίας σας δεν χρειάζεται να πατάτε απολύτως κανένα πλήκτρο. Όσο μιλάτε ανάβει το κόκκινο LED ένδειξης ομιλίας που βρίσκετε επάνω στο πλήκτρο TALK, και σβήνει όταν ακούτε τον συνομιλητή σας.
   - Αν κρατήσετε πατημένο το πλήκτρο TALK για περισσότερο από 1 δευτερόλεπτο, θα ακουστεί ένα ηχητικό σήμα beep και θα ενεργοποιηθεί η λειτουργία press-to-talk / χειροκίνητη συνομιλία (2^{ος} εναλλακτικός τρόπος επικοινωνίας).
   - Στην χειροκίνητη λειτουργία κρατάτε πατημένο το πλήκτρο TALK για να μιλήσετε και το αφήνετε όταν θέλετε να ακούσετε τον επισκέπτη.
3. Για να ολοκληρώσετε την επικοινωνία σας με την είσοδο, πατήστε το πλήκτρο TALK για 1 δευτερόλεπτο.
   * Αν δεν το πατήσετε η συσκευή του διαμερίσματος θα κλείσει αυτόματα μετά από περίπου 1 λεπτό στην αυτόματη (hands-free) λειτουργία ή μετά από 3 λεπτά όταν υπάρχει ακουστικό GH-HS σε έγχρωμο μόνιτορ GH-1KD

Σημείωση : Όταν η ένταση του ήχου κλήσης έχει ρυθμιστεί στο «ΑΘΟΡΥΒΟ» (“MUTED”) η φωτεινή ένδειξη (LED) απενεργοποίησης του ήχου κλήσης στο GH-1KD & GH-1AD και το LED Ομιλίας αντίστοιχα στο GH-1MD αναβοσβήνει σε διαστήματα 5 δευτερολέπτων.

11-2

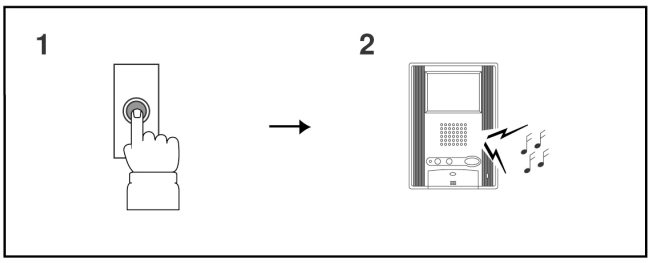

Κλήση από το κουδούνι της εσωτερικής πόρτας διαμερίσματος

1. Όταν ο επισκέπτης πατήσει το κουδούνι της εσωτερικής πόρτας του διαμερίσματος ο ήχος κλήσης ακούγεται στο μόνιτορ / θυροτηλέφωνο για όσο χρονικό διάστημα κρατήσει πατημένο το μπουτόν ο επισκέπτης.
2. Ο ήχος κλήσης του εσωτερικού κουδουνιού είναι διαφορετικός από αυτόν της κεντρικής εισόδου.(ΠΡΟΣΟΧΗ: η επικοινωνία **δεν** είναι δυνατή με την εσωτερική πόρτα)

11-3

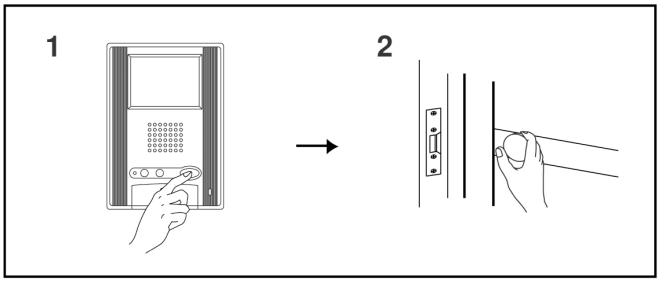

Άνοιγμα πόρτας

1. Για να ανοίξετε την πόρτα στον επισκέπτη, πατήστε το πλήκτρο ανοίγματος πόρτας (κλειδί) αφού έχετε χρησιμοποιήσει το πλήκτρο ομιλίας (TALK) και μιλήσει με τον επισκέπτη.
2. Η λειτουργία ανοίγματος της πόρτας θα ενεργοποιηθεί στην πόρτα με την οποία είσαστε σε επικοινωνία
   * Ανάλογα με τον τύπο του ηλεκτρικού κυπρί, η πόρτα μπορεί να ανοίγει μόνο για όση ώρα έχετε πατημένο το πλήκτρο ανοίγματος της πόρτας.

11-4

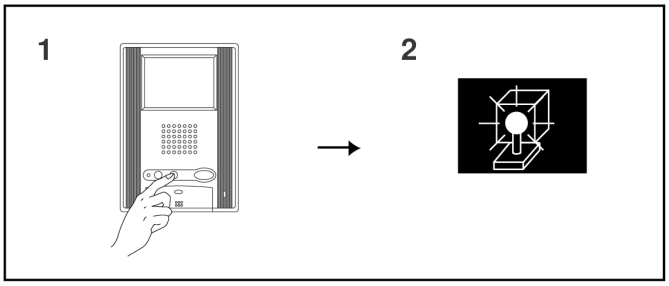

Ενεργοποίηση του φωτισμού της εισόδου

1. Πιέστε το πλήκτρο ενεργοποίησης φωτισμού ενώ επικοινωνείτε με την είσοδο.
2. Το φως της εισόδου θα ενεργοποιηθεί για το χρονικό διάστημα που έχει προγραμματισθεί.

11-5

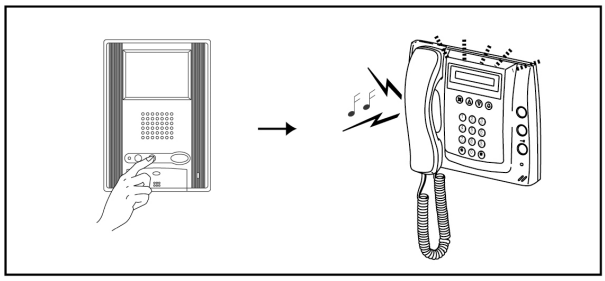

Κλήση προς την συσκευή θυρωρού/ φύλακα

Πιέστε το πλήκτρο φωτισμού / κλήσης θυρωρού στο μόνιτορ / θυροτηλέφωνο του διαμερίσματος. Θα ακούσετε έναν χαμηλό ήχο κλήσης στη συσκευή θυρωρού.

Όταν η συσκευή θυρωρού μιλάει με άλλο διαμέρισμα, ένας ήχος κατειλλημένου θα ακουστεί στο μόνιτορ / θυροτηλέφωνο που καλεί.

Η ενδοεπικοινωνία με τον θυρωρό είναι εφικτή μόνο αν το σύστημα βρίσκεται σε κατάσταση αναμονής.

11-6

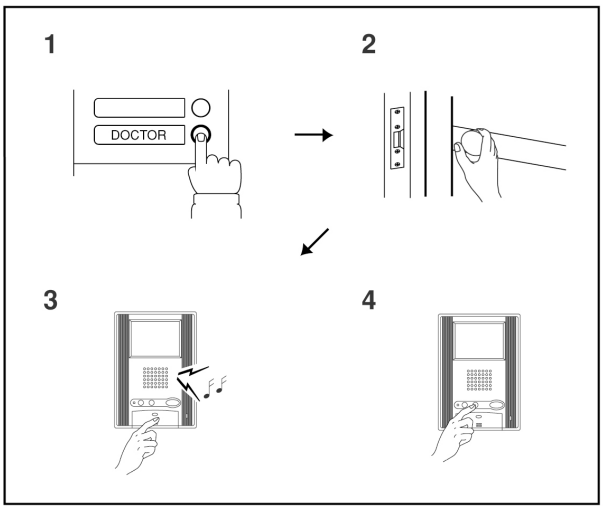

Επιλογή αυτόματης ενεργοποίησης κυπρί μετά από κλήση (Κλήση Ιατρείου)

Σε πολλές πολυκατοικίες λειτουργούν Ιατρεία που δέχονται επισκέψεις κάποιες συγκεκριμένες ώρες της ημέρας. Κατά τις ώρες επισκέψεων, ο γιατρός είναι συχνά απασχολημένος και αδυνατεί να ανοίξει την πόρτα της πολυκατοικίας όταν τον καλέσει κάποιος επισκέπτης. Η συνηθέστερη λύση - αν δεν υπάρχει θυρωρός - είναι να μένει ανοιχτή η πόρτα της πολυκατοικίας με όλους τους κινδύνους που αυτό συνεπάγεται.

Η σειρά GH της AIPHONE δίνει τη λύση: από το μόνιτορ / θυροτηλέφωνο του ιατρείου, μπορούμε να προγραμματίσουμε το σύστημα ώστε μόλις κάποιος επισκέπτης καλέσει από τη μπουτονιέρα το συγκεκριμένο ιατρείο, η πόρτα της πολυκατοικίας να ανοίγει αυτόματα. Ενεργοποιείται δηλαδή το κυπρί χωρίς να χρειάζεται να απασχοληθεί ο γιατρός. Με τη λήξη των ωρών επίσκεψης ο γιατρός απενεργοποιεί τη λειτουργία αυτή και το σύστημα επανέρχεται στην προηγούμενη λειτουργία.

Με τον τρόπο αυτό η πόρτα της πολυκατοικίας δεν μένει ποτέ ανοιχτή χωρίς λόγο και ταυτόχρονα εξυπηρετούνται ιδανικά τόσο οι γιατροί όσο και οι ασθενείς που τους επισκέπτονται.

1. Ο επισκέπτης πατάει το πλήκτρο κλήσης του ιατρείου στην μπουτονιέρα εισόδου
2. Το κυπρί ενεργοποιείται αυτόματα και η πόρτα ανοίγει απευθείας.
3. Η κλήση μεταφέρεται στο μόνιτορ/ θυροτηλέφωνο του διαμερίσματος. Αν θέλετε να απαντήσετε θα πρέπει να πιέσετε το πλήκτρο ομιλίας TALK .
4. Για να ενεργοποιήσετε ή να απενεργοποιήσετε τη λειτουργία αυτόματης ενεργοποίησης του κυπρί θα πρέπει να πιέσετε το πλήκτρο ενεργοποίησης φωτισμού ενώ παράλληλα κρατάτε πατημένο το πλήκτρο ομιλίας στο

μόνιτορ/ θυροτηλέφωνο του διαμερίσματος. Όταν η λειτουργία είναι ενεργοποιημένη, θα αναβοσβήνει στα GH-1KD & GH-1AD το LED ένδειξης ήχου κλήσης και στο GH-1MD αντίστοιχα το LED ομιλίας, κατά διαστήματα κάθε 2,5 δευτερόλεπτα.

Για να ενεργοποιηθεί η λειτουργία DOCTOR CALL, πρέπει ενώ κρατάμε πατημένο το πλήκτρο TALK να πατήσουμε το πλήκτρο βοηθητικού φωτισμού. Για να απενεργοποιήσουμε τη λειτουργία κάνουμε ακριβώς τον ίδιο χειρισμό.

ΣΗΜΑΝΤΙΚΗ ΠΑΡΑΤΗΡΗΣΗ: για να μπορεί να χρησιμοποιηθεί η λειτουργία DOCTOR CALL πρέπει να έχουν βραχυκυκλωθεί τα πορτοκαλί και κίτρινο καλώδια του συνδέσμου GH OPTION CONN. ο οποίος παρέχεται προαιρετικά.

11-7

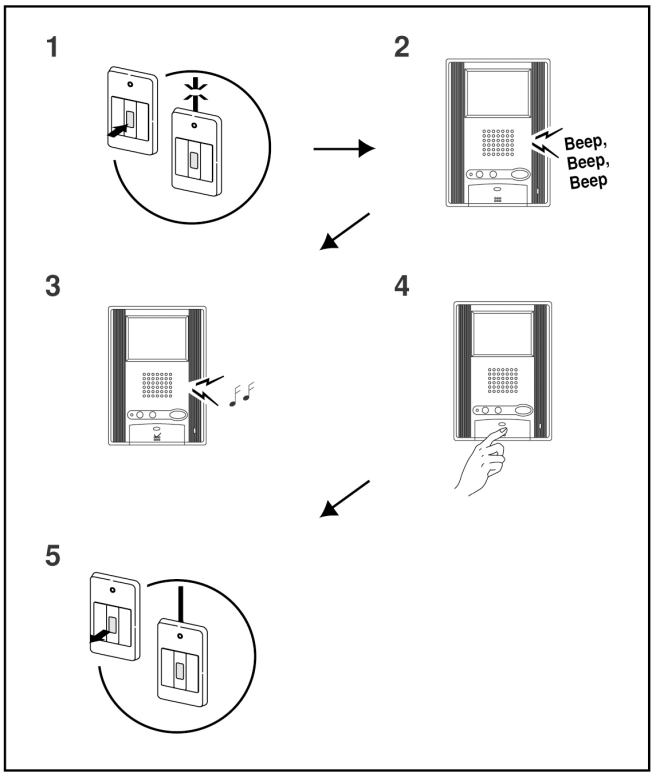

Κλήση εκτάκτου ανάγκης

1. Πιέστε τον διακόπτη εκτάκτου ανάγκης στο διαμέρισμα (πρέπει να έχει συνδεθεί – είναι προαιρετικός).
2. Ο ήχος εκτάκτου ανάγκης θα αρχίσει να χτυπάει στα μόνιτορ / θυροτηλέφωνα του διαμερίσματος.
3. Όταν υπάρξει κλήση από τον σταθμό θυρωρού / φύλακα, ο ήχος εκτάκτου ανάγκης θα μετατραπεί στον βασικό ήχο κλήσης και θα χτυπάει για περίπου 45 δευτερόλεπτα.
4. Πιέστε το πλήκτρο TALK για να μιλήσετε με τον θυρωρό / φύλακα. Μετά τη λήξη της επικοινωνίας σας ο ήχος εκτάκτου ανάγκης θα εξακολουθήσει να χτυπά στα μόνιτορ/ θυροτηλέφωνα του διαμερίσματος.
5. Για να επαναφέρετε στο σύστημα στην κανονική κατάσταση (standby), απασφαλίστε τον διακόπτη εκτάκτου ανάγκης.

Σημειώσεις:

1. Στα μόνιτορ / θυροτηλέφωνα του διαμερίσματος ο ήχος εκτάκτου ανάγκης θα χτυπάει στην μέγιστη ένταση, ακόμα και αν τα έχετε ρυθμίσει στο αθόρυβο.
2. Η λειτουργία της κλήσης εκτάκτου ανάγκης μπορεί να ενεργοποιηθεί ακόμα και όταν το σύστημα είναι κατειλημμένο. (Μπορεί ακόμα να ενεργοποιηθεί την ίδια στιγμή από 10 διαφορετικά διαμερίσματα).
3. Όλα τα μόνιτορ / θυροτηλέφωνα του διαμερίσματος που βρίσκετε σε κατάσταση εκτάκτου ανάγκης δεν μπορούν να λάβουν κλήσεις από την κεντρική είσοδο ούτε από το κουδούνι της πόρτας του διαμερίσματος κατά τη διάρκεια που χτυπάει ο προειδοποιητικός ήχος. Μπορούν μόνο να απαντήσουν σε κλήση από τον σταθμό θυρωρού/ φύλακα.

11-8

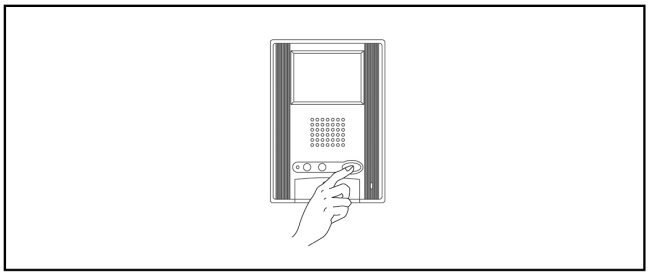

Παρακολούθηση της κεντρικής εισόδου από τα μόνιτορ (αυτόκληση)

Όταν το σύστημα είναι σε κατάσταση ηρεμίας (δεν υπάρχει κλήση σε κάποιο διαμέρισμα) και εφόσον η λειτουργία αυτόκλησης έχει ενεργοποιηθεί κατά την εγκατάσταση, μπορείτε πατώντας το πλήκτρο ανοίγματος πόρτας (κλειδί) να έχετε εικόνα και ήχο στα μόνιτορ από την είσοδο. Αν το σύστημα έχει περισσότερες εισόδους, μετακινείστε στην επόμενη πόρτα ξαναπατώντας το ίδιο πλήκτρο (κλειδί).

Σημειώσεις :

1. Η αυτόκληση είναι δυνατή μόνο από 1 διαμέρισμα τη φορά.
2. Πατώντας το πλήκτρο ομιλίας (TALK) κατά τη διάρκεια αυτόκλησης μπορείτε να μιλήσετε με την είσοδο.
3. Η αυτόληση – παρακολούθηση της εισόδου διαρκεί για 30 δευτερόλεπτα.
4. Αν κατά τη διάρκεια της αυτόκλησης, έρθει επισκέπτης και καλέσει κάποιο διαμέρισμα, η λειτουργία της αυτόκλησης διακόπτεται αυτόματα.

ΕΝΕΡΓΟΠΟΙΗΣΗ ΑΥΤΟΚΛΗΣΗΣ: ΔΕΙΤΕ 4-1

12 ΛΕΙΤΟΥΡΓΙΕΣ
(Συσκευής θυρωρού/ φύλακα)

12-1

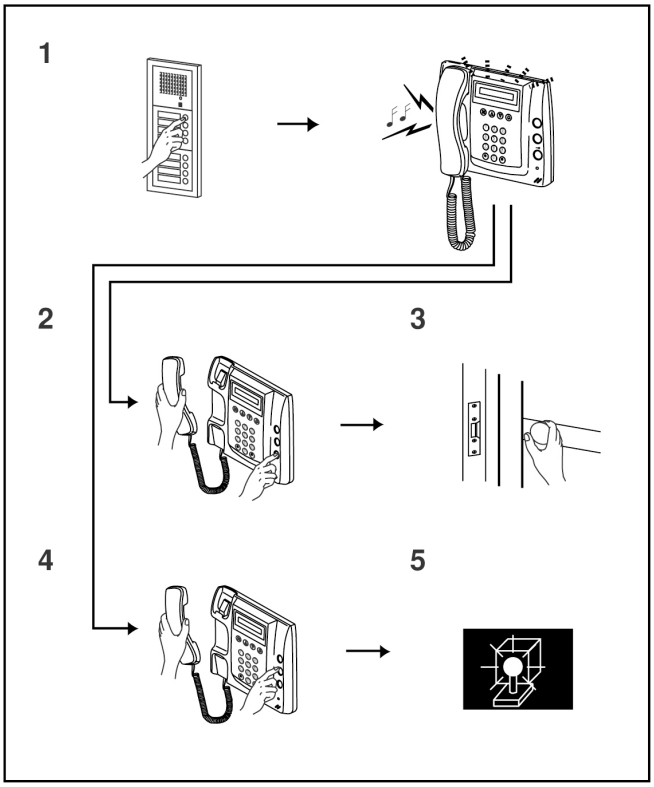

Απάντηση σε κλήση από την κεντρική είσοδο

1. Όταν η συσκευή θυρωρού / φύλακα λαμβάνει κλήση από την είσοδο, ο ήχος κλήσης θα χτυπάει για 10 περίπου δευτερόλεπτα στην συσκευή και ο αριθμός της εισόδου εμφανίζεται στην οθόνη της συσκευής. Για να απαντήσετε σηκώστε το ακουστικό. Όταν ολοκληρώσετε την επικοινωνία κατεβάστε το ακουστικό. Η επικοινωνία σταματά και αυτόματα μετά από 3 λεπτά.

!! Σε εκτεταμένο σύστημα, ο αριθμός της εισόδου ακολουθεί την αρίθμηση των κεντρικών γραμμών του συστήματος.

2. Για να ανοίξετε την πόρτα πιέστε το πλήκτρο ανοίγματος της πόρτας, αφού έχετε πρώτα απαντήσει στην κλήση.
3. Το πλήκτρο ανοίγματος της πόρτας θα ενεργοποιήσει μόνο το κυπρί της πόρτας με την οποία βρίσκεστε σε επικοινωνία (για τι περιπτώσεις που υπάρχουν περισσότερες από 1 είσοδοι).

   * Ανάλογα με τον τύπο του ηλεκτρικού κυπρί, η πόρτα μπορεί να ανοίγει μόνο για όση ώρα έχετε πατημένο το πλήκτρο ανοίγματος της πόρτας.
4. Για να ενεργοποιήσετε τον φωτισμό της εισόδου πιέστε το πλήκτρο ενεργοποίησης φωτισμού αφού πρώτα απαντήσετε στην κλήση.
5. Θα ενεργοποιηθεί ο φωτισμός της εισόδου με την οποία βρίσκεστε σε επικοινωνία για το προκαθορισμένο χρονικό διάστημα που έχετε ρυθμίσει το χρονοδιακόπτη κλιμακοστασίου.

12-2

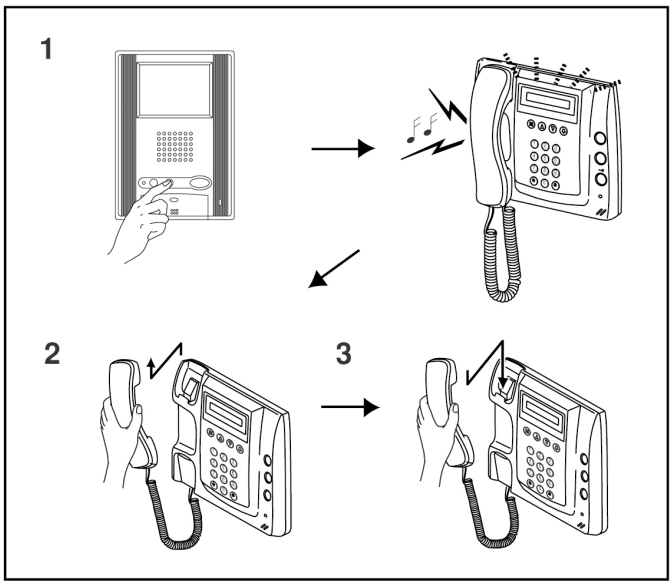

Απάντηση σε κλήση από τα μόνιτορ/ θυροτηλέφωνα διαμερίσματος

1. Όταν η συσκευή θυρωρού / φύλακα λαμβάνει κλήση από κάποιο διαμέρισμα , ο ήχος κλήσης θα χτυπάει για 10 περίπου δευτερόλεπτα στην συσκευή και ο αριθμός του διαμερίσματος με το όνομα του ενοίκου εμφανίζετε στην οθόνη της συσκευής. Στην περίπτωση που η κλήση δεν απαντηθεί, καταγράφετε στην μνήμη της συσκευής ως αναπάντητη.
2. Για να απαντήσετε σηκώστε το ακουστικό.
3. Όταν ολοκληρώσετε τη συνομιλία σας κατεβάστε το ακουστικό.

   * Η επικοινωνία θα διακοπεί και αυτόματα μετά την πάροδο 3 περίπου λεπτών από τη στιγμή που ενεργοποιήσατε την αυτόματη επικοινωνία (πάτημα πλήκτρου TALK) ή σηκώσατε το ακουστικό (αν το σύστημα έχει ακουστικό).

12-3

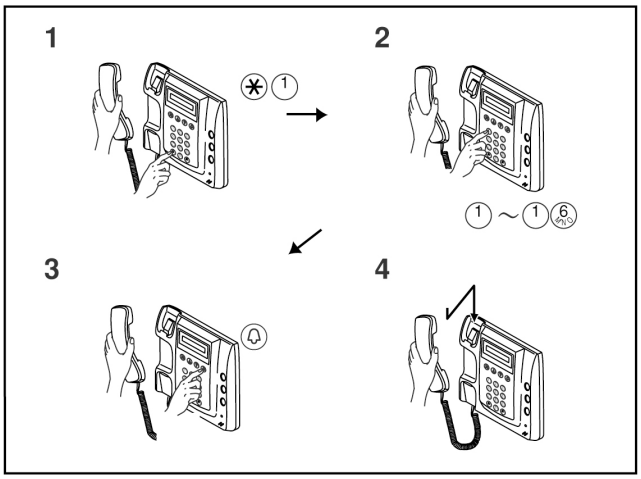

Κλήση από τη συσκευή θυρωρού / φύλακα προς την είσοδο

1. Σηκώστε το ακουστικό και πιέστε τα πλήκτρα (*) και (1)
2. Χρησιμοποιήστε το αριθμητικό πληκτρολόγιο της συσκευής θυρωρού και πληκτρολογήστε τον αροθμό της εισόδου που θέλετε να καλέσετε.

!! Σε εκτεταμένο σύστημα, ο αριθμός της εισόδου ακολουθεί την αρίθμηση των κεντρικών γραμμών του συστήματος.

3. Πιέστε το πλήκτρο κλήσης για να επικοινωνήσετε με την επιλεγμένη είσοδο. ΠΡΟΣΟΧΗ: το κανάλι ομιλίας με τη μπουτονιέρα εισόδου ανοίγει αυτόματα.
   Αν η αντίστοιχη είσοδος δεν υπάρχει, θα εμφανισθεί στην οθόνη η ένδειξη “DENIED”. Κατά τη διάρκεια της επικοινωνίας σας με την είσοδο μπορείτε να πατήσετε και τα πλήκτρα ανοίγματος της πόρτας και ενεργοποίησης του φωτισμού.
4. Όταν ολοκληρώσετε την συνομιλία σας, κατεβάστε το ακουστικό.
   Η επικοινωνία κλείνει αυτόματα μετά από 3 λεπτά.

12-4

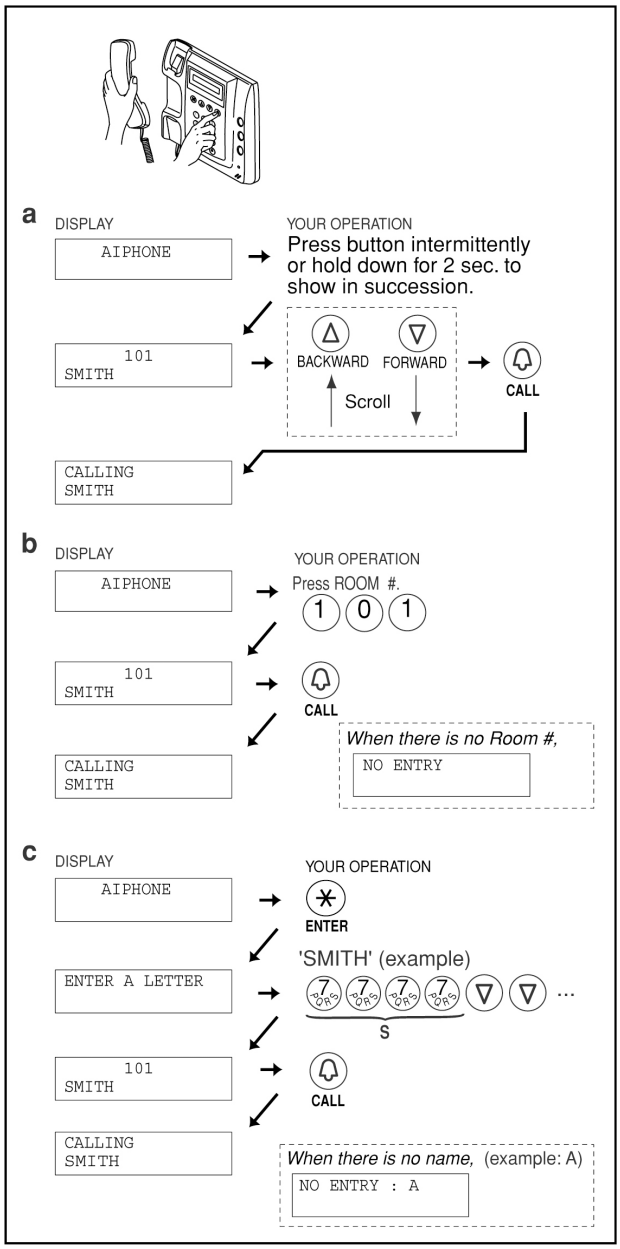

12-4 Κλήση μιας συσκευής διαμερίσματος από τη συσκευή θυρωρού / φύλακα

12-5 & κλήση μιας άλλης συσκευής θυρωρού / φύλακα.

Σηκώστε το ακουστικό, εμφανίστε στην οθόνη το όνομα του ενοίκου ή τον αριθμό του διαμερίσματος ή τη συσκευή θυρωρού που θέλετε να καλέσετε και πιέστε το πλήκτρο κλήσης.

Υπάρχουν 3 τρόποι για να βρείτε το επιθυμητό όνομα / διαμέρισμα/ συσκευή θυρωρού:

α. Με τη λειτουργία ψηφιακής αναζήτησης, χρησιμοποιώντας τα πλήκτρα κίνησης (▲) και (▼).

β. Εισάγοντας απ'ευθείας τον αριθμό του διαμερίσματος .
γ. Πατώντας πρώτα το πλήκτρο (*) και μετά εισάγοντας το πρώτο γράμμα του ονόματος. Εάν πολλά ονόματα αρχίζουν από το ίδιο γράμμα, κινούμαστε με τη βοήθεια των πλήκτρων κίνησης (▲), (▼).

ΣΗΜΕΙΩΣΕΙΣ:
Α: πιέζοντας τα πλήκτρα αναζήτησης για περισσότερο από 2 δευτερόλεπτα, στην οθόνη της συσκευής θυρωρού εμφανίζονται διαδοχικά όλα τα καταχωρημένα ονόματα, με αυτόματη εναλλαγή ανά 0,4 δευτερόλεπτα.
Β. Εάν είναι καταχωρημένα τα διαμερίσματα 111 και 1111, τότε το διαμέρισμα 111 θα εμφανιστεί μόλις πατήσετε 3 φορές το (1) και το 1111 μόλις πατήσετε και 4η φορά το (1).

12-6

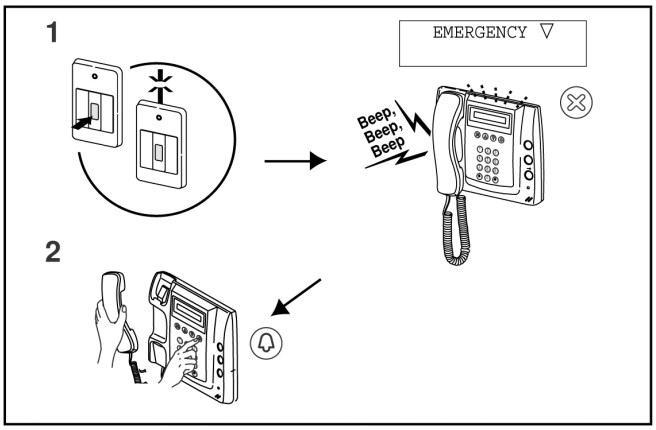

Κλήση εκτάκτου ανάγκης

1. Όταν ένας διακόπτης εκτάκτου ανάγκης ενεργοποιηθεί (ή όταν αποσυνδεθεί το καλώδιό του), ο ήχος εκτάκτου ανάγκης ηχεί στην συσκευή θυρωρού / φύλακα και στη οθόνη αναβοσβήνει η ένδειξη EMERGENCY με τον αριθμό του διαμερίσματος και το όνομα του ένοικου. Πιέστε το πλήκτρο ακύρωσης (Χ) για να σταματήσετε το σήμα εκτάκτου ανάγκης στη συσκευή θυρωρού.
2. Σηκώστε το ακουστικό της συσκευής θυρωρού, ελέγξτε το όνομα που εμφανίζεται στην οθόνη και πατήστε το πλήκτρο κλήσης για να επικοινωνήσετε με το διαμέρισμα.
   !!! ο ήχος εκτάκτου ανάγκης ακούγεται και στη συσκευή διαμερίσματος σταματά μόνο όταν επαναφέρουμε σε ηρεμία τον διακόπτη έκτακτης ανάγκης.

   Σημειώσεις:
   1. Αν η συσκευή θυρωρού βρίσκεται σε επικοινωνία με το διαμέρισμα που έχει εκπέμψει το σήμα κινδύνου, οποιαδήποτε άλλη συσκευή θυρωρού / φύλακα δεν μπορεί να διακόψει τη συνομιλία
2. Ο θυρωρός μπορεί να απαντήσει στην κλήση εκτάκτου ανάγκης του συσγκεκριμένου διαμερίσματος ή να καλέσει οποιοδήποτε άλλο διαμέρισμα με τη χρήση του αριθμητικού πληκτρολογίου. Η λειτουργία ψηφιακής αναζήτησης δεν λειτουργεί μέχρι να απενεργοποιηθεί πλήρως η κλήση έκτακτης ανάγκης.
3. Το σήμα εκτάκτου ανάγκης μπορεί να ενεργοποιηθεί ακόμα και όταν το σύστημα είναι κατειλημμένο. (Η ενεργοποίηση μπορεί να συμβεί ταυτοχρόνως από 10 διαφορετικά διαμερίσματα)
4. Όταν μία συσκευή θυρωρού / φύλακα έχει δεχθεί πολλαπλές κλήσεις εκτάκτου ανάγκης από διαφορετικά διαμερίσματα, το σύμβολο ενός βέλους εμφανίζεται στην οθόνη δεξιά από την ένδειξη EMERGENCY.
5. Όταν το σύμβολο του βέλους εμφανίζεται στην οθόνη, μπορείτε να χρησιμοποιήσετε τα πλήκτρα εύρεσης για να επιλέξετε το διαμέρισμα που θα επικοινωνήσετε.
6. Η κλήση έκτακτης ανάγκης διακόπτει κάθε άλλη κλήση ή επικοινωνία που λαμβάνει χώρα την ίδια στιγμή.

12-7

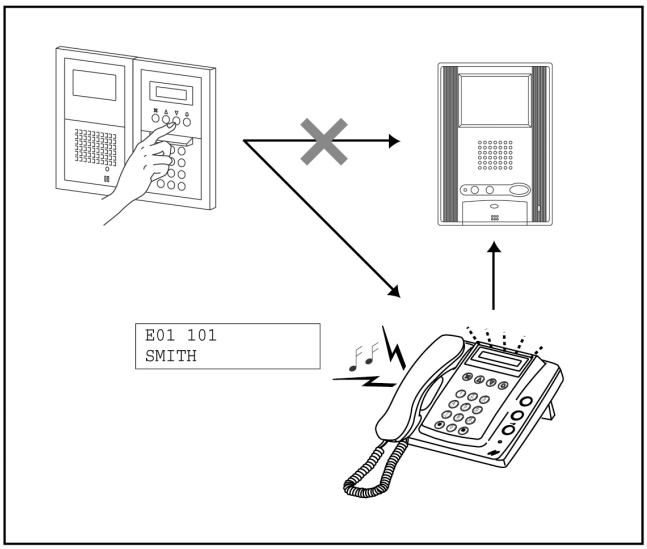

Λειτουργία ρεσεψιόν

Ρυθμίσεις

Για να ενεργοποιήσετε τη λειτουργία της ρεσεψιόν στο σύστημα θα πρέπει στην συσκευή θυρωρού / φύλακα να πιέσετε τα πλήκτρα (*) , (1) και (*) , ενώ το σύστημα βρίσκεται σε κατάσταση αναμονής (standby). Στην οθόνη της συσκευής θα εμφανισθεί η ένδειξη “RECEPTION MODE” . Με αυτή τη λειτουργία παρακάμπτονται όλες οι κλήσεις από την είσοδο προς τα διαμερίσματα, και μεταφέρονται απευθείας στη συσκευή θυρωρού/ φύλακα.

Για να ακυρώσετε τη λειτουργία ρεσεψιόν πιέστε πάλι (*) , (1) και (*).

Σημειώσεις :

1. Αν υπάρχουν περισσότερες από μια συσκευές θυρωρού/ φύλακα, μπορείτε να ενεργοποιήσετε ή να απενεργοποιήσετε την λειτουργία ρεσεψιόν για όλο συνολικά το σύστημα θέτοντας τις ρυθμίσεις σε μια μόνο από τις συσκευές θυρωρού/ φύλακα.
2. Οι κλήσεις από την είσοδο μεταφέρονται σε όλες τις συνδεδεμένες συσκευές θυρωρού/ φύλακα και ο ήχος κλήσης ηχεί σε όλες μαζί ταυτόχρονα.
3. Αν κάποιο από τα διαμερίσματα δεν είναι συνδεδεμένο με την συσκευή θυρωρού/ φύλακα τότε η κλήση δεν παρακάμπτεται και χτυπάει κατευθείαν στα μόνιτορ/ θυροτηλέφωνα του διαμερίσματος.

Λειτουργίες

1. Στη λειτουργία ρεσεψιόν, όλες οι κλήσεις από την είσοδο προς τα διαμερίσματα μεταφέρονται στη συσκευή θυρωρού / φύλακα. Ακούγεται στη συσκευή ο ήχος κλήσης και στην οθόνη εμφανίζονται ο αριθμός της εισόδου, το καλούμενο διαμέρισμα και το όνομα του ένοικου που αντιστοιχεί.
2. Σηκώνετε το ακουστικό στη συσκευή θυρωρού / φύλακα και συνομιλείτε με τον επισκέπτη στην είσοδο.
3. Για να μεταφέρετε την κλήση στο διαμέρισμα πιέστε το πλήκτρο κλήσης CALL.
4. Αφού επικοινωνήσετε με το διαμέρισμα, απλά κατεβάζετε το ακουστικό για να επιτρέψετε την επικοινωνία μεταξύ του επισκέπτη στην είσοδο και του κληθέντος ενοίκου.

12-8

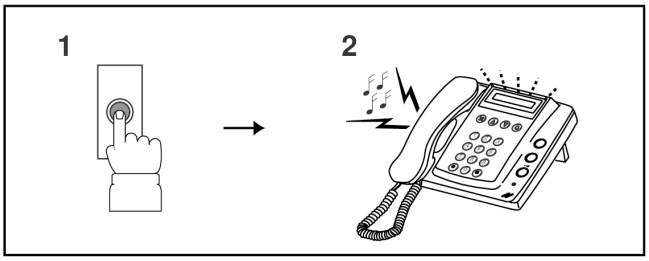

Κλήση από κουδούνι εσωτερικής πόρτας

1. Ο επισκέπτης πατάει το κουδούνι της εσωτερικής πόρτας. Ο ήχος κλήσης ακούγεται στη συσκευή για όσο χρονικό διάστημα κρατήσει πατημένο το μπουτόν ο επισκέπτης.
2. Ο ήχος κλήσης του εσωτερικού κουδουνιού είναι διαφορετικός από αυτόν της κεντρικής εισόδου.(η επικοινωνία δεν είναι δυνατή όταν έχουμε κλήση από εσωτερική πόρτα)

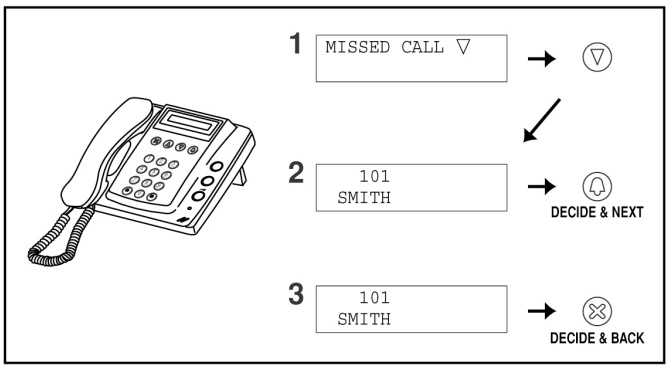

Αναπάντητες κλήσεις

1. Αν κάποια κλήση από διαμέρισμα δεν απαντηθεί από την συσκευή θυρωρού / φύλακα, εμφανίζεται στην οθόνη της συσκευής η ένδειξη “MISSED CALL”. Πιέστε το πλήκτρο εύρεσης για να δείτε στην οθόνη τον αριθμό του διαμερίσματος και το όνομα του ένοικου που έκανε την κλήση.
2. Στη συνέχεια σηκώστε το ακουστικό το ακουστικό και πιέστε το πλήκτρο κλήσης για να επικοινωνήσετε με το διαμέρισμα ή το θυρωρό / φύλακα που σας είχε καλέσει.
3. Για να διαγράψετε από τη μνήμη της συσκευής τον αριθμό του διαμερίσματος και το όνομα του ένοικου που αντιστοιχεί στην αναπάντητη κλήση, πιέστε το πλήκτρο διαγραφής (cancel) όταν τα στοιχεία αυτά εμφανίζονται στη οθόνη της συσκευής.

Σημειώσεις :

1. Στη μνήμη της συσκευής μπορούν να αποθηκευτούν μέχρι 20 αναπάντητες κλήσεις.
2. Αρχείο από τις κλήσεις που έχουν απαντηθεί δεν τηρείται.

13 ΤΕΧΝΙΚΕΣ ΠΛΗΡΟΦΟΡΙΕΣ

- ***Θερμοκρασία λειτουργίας***:
  - Μπουτονιέρα εισόδου: -10°C έως 60°C.
  - Μόνιτορ / θυροτηλέφωνα: 0°C έως 40°C
  - Συσκευή θυρωρού: 0°C έως 40°C
  - Κεντρικές μονάδες : 0°C έως 40°C
- ***Τοποθέτηση μπουτονιέρας εισόδου***
  Μην τοποθετείτε την μπουτονιέρα εισόδου σε σημεία όπου ο φωτισμός ή οι συνθήκες του περιβάλλοντος μπορούν να επηρεάσουν την κάμερα και κατ΄ επέκταση την απόδοση της εικόνας στα μόνιτορ. Θα πρέπει να αποφεύγετε την τοποθέτηση κάτω από έντονο ηλιακό φως, απέναντι από λάμπες δρόμου ή προβολείς και σε εισόδους στεγασμένες αλλά με έντονο οπίσθιο φωτισμό.
- **Προστασία μπουτονιέρας:**
  Οι μπουτονιέρες του συστήματος είναι αντιβανδαλιστικές και ανθεκτικές στις καιρικές συνθήκες. Αν όμως είναι τελείως εκτεθειμένες στη βροχή, συνιστάται να της προστατεύσετε με το ειδικό γείσο GF-nH. Επιπλέον, μην ψεκάζετε νερό με υψηλή πίεση απευθείας πάνω στις μονάδες της μπουτονιέρας , μπορεί να προκληθεί πρόβλημα λειτουργίας
- ***Αντικατάσταση μόνιτορ / θυροτηλεφώνου:***
  Σε περίπτωση που χρειασθεί να αντικαταστήσετε κάποιο μόνιτορ ή θυροτηλέφωνο αφού έχετε ολοκληρώσει τον προγραμματισμό, σβήστε το σύστημα προσωρινά (διακόπτη ON/OFF στον κεντρικό ενισχυτή , GH-BC), συνδέστε το τη συσκευή και στη συνέχεια επαναπρογραμματίστε MONO το συγκεκριμένο διαμέρισμα.
- ***Λειτουργία:***
  - Αν υπάρχει κλήση από την είσοδο στο μόνιτορ / θυροτηλέφωνο του διαμερίσματος και ταυτόχρονα χτυπήσει και το κουδούνι της εσωτερικής πόρτας, ο ήχος του ηλεκτρικού κουδουνιού δεν θα ακουστεί.
  - Η εικόνα βίντεο μπορεί να παραμορφωθεί ελαφρά κατά την ενεργοποίηση του κυπρί. Αυτό δεν αποτελεί πρόβλημα λειτουργίας.
- ***Καθαρισμός:***
  Καθαρίστε τις μονάδες με ένα μαλακό πανί, βρεγμένο με ουδέτερο οικιακό καθαριστικό. Μην χρησιμοποιείτε διαβρωτικά καθαριστικά ή σκληρά υφάσματα.
- ***Επισκευή:***
  Σε περίπτωση που διαπιστώσετε πρόβλημα στη λειτουργία του συστήματος ή κάποιας μεμονωμένης συσκευής , μην επιχειρήσετε να επέμβετε αλλά απευθυνθείτε σε κάποιο εξειδικευμένο τεχνικό.

14 ΤΕΧΝΙΚΕΣ ΠΡΟΔΙΑΓΡΑΦΕΣ

- ***Τροφοδοσία:***
  DC24V
  (για κάθε GH-BC, GH-VBC,
  GH-NS/10K, GH-MK, GH-BCX/A)
- ***Κατανάλωση ρεύματος:***
  GH-BC: 0.9A , GH-VBC: 0.9A, GH-NS: 0.13A, GH-MK:0.18A, GH-BCX/A: 0.45A
- ***Ήχος κλήσης***
  Υπάρχουν τρεις διαφορετικοί ήχοι κλήσης, ένας από την μπουτονιέρα εισόδου, ένας άλλος από τη συσκευή θυρωρού / φύλακα και ένας τρίτος από το κουδούνι της εσωτερικής πόρτας.
- ***Ομιλία***
  Ένα κανάλι επικοινωνίας με μυστικότητα και δυνατότητα αυτόκλησης
- ***Επικοινωνία:***
  Επικοινωνία ανοικτής συνομιλίας (χωρίς ακουστικό) με αυτόματη ενεργοποίηση φωνής (ή λειτουργία press-to-talk).
  Δεν υπάρχει η δυνατότητα κλήσης και επικοινωνίας μεταξύ των συσκευών του ίδιου διαμερίσματος ή μεταξύ των διαμερισμάτων.
- ***Κυπρί:***
  AC/DC 24V, 4A, ξηρή επαφή
- ***Καλωδίωση:***
  Τύπου BUS με 4 σύρματα
- ***Τύπος καλωδίου:***
  Καλώδιο δύο (για θυροτηλέφωνα) ή τεσσάρων (για θυροτηλεόραης) συρμάτων από καθαρό χαλκό, χωρίς θωράκιση, μόνωση από πολυαιθυλένιο, διαμ. 0,65mm – 1,0mm
- ***Διαστάσεις :***
  GH-1MD: 160(Π)x 210(Y)x 55,5(B)mm
  GH-1AD: 125(Π)x 175(Y)x 32(B)mm
  GH-1KD: 125(Π)x 175(Y)x 32(B)mm
  GH-BC: 122,5(Π)x 108,5(Y)x 61(B)mm
  GH-VBC: 122,5(Π)x 108,5(Y)x 61(B)mm
  GH-4Z: 122,5(Π)x 108,5(Y)x 61(B)mm
  GH-MK: 215(Π)x 210(Y)x 69(B)mm
  GH-BCX/A: 210(Π)x 108,5(Y)x 61(B)mm
  GH-VBX: 210(Π)x 108,5(Y)x 61(B)mm

  Μπουτονιέρα εισόδου 2x2 (2 σειρές x 2στήλες)
  270(Π)x 225(Y)x 16(B)mm
  Μπουτονιέρα εισόδου 3x1 (3 σειρές x 1στήλη)
  135(Π)x 320(Y)x 16(B)mm

- ***Βάρος :***
  GH-1MD: Περίπου 980gr
  GH-1AD: Περίπου 330gr
  GH-1KD: Περίπου 400gr
  GH-BC: Περίπου 450gr
  GH-VBC: Περίπου 250gr
  GH-4Z: Περίπου 190gr
  GH-MK: Περίπου 900gr
  GH-BCX/A: Περίπου 380gr
  GH-VBX: Περίπου 370gr

ΕΓΓΥΗΣΗ

Η AIPHONE εγγυάται ότι τα προϊόντα της δεν θα παρουσιάσουν κανένα ελάττωμα στα υλικά ή στη λειτουργία, εφόσον χρησιμοποιηθούν και συντηρηθούν σύμφωνα με τις οδηγίες, για ένα διάστημα δύο χρόνων μετά την παράδοση στον τελικό χρήστη. Η Aiphone θα επισκευάσει ή θα αντικαταστήσει χωρίς χρέωση οποιαδήποτε μονάδα του συστήματος που θα παρουσιάσει κάποιο ελάττωμα κατά τη διάρκεια αυτού του διαστήματος, εφόσον το ελάττωμα καλύπτεται από την εγγύηση. Η Aiphone διατηρεί το δικαίωμα της τελικής κρίσης για το αν πρόκειται για ελάττωμα των υλικών και/ή της κατασκευής, και για το αν το προϊόν βρίσκεται εντός της εγγύησης. Αυτή η εγγύηση δεν ισχύει για τα προϊόντα της Aiphone που δεν έχουν χρησιμοποιηθεί σωστά, δεν έχουν συντηρηθεί σωστά, ή έχουν υποστεί ζημιές και δεν έχουν χρησιμοποιηθεί σύμφωνα με τις παρεχόμενες οδηγίες. Επίσης δεν περιλαμβάνει τις μονάδες που έχουν επισκευαστεί ή τροποποιηθεί από κάποιον τρίτο, εκτός της Aiphone. Αυτή η εγγύηση δεν καλύπτει τις μπαταρίες ή τις ζημιές που προκαλούνται από τις μπαταρίες που χρησιμοποιούνται στη συσκευή. Αυτή η εγγύηση καλύπτει μόνο επισκευές που γίνονται στο κατάστημα της ή σε ένα σημείο που έχει καθορίσει γραπτώς η Aiphone. Η Aiphone δεν καλύπτει το κόστος των επισκέψεων για επιτόπου επισκευή. Η Aiphone δεν παρέχει αποζημίωση για οποιαδήποτε απώλεια ή ζημιά που οφείλεται στην καταστροφή ή στην κακή λειτουργία των προϊόντων της κατά τη χρήση, ή για οποιοδήποτε πρόβλημα ή απώλειες που πιθανόν να προκύψουν.