AIPHONE
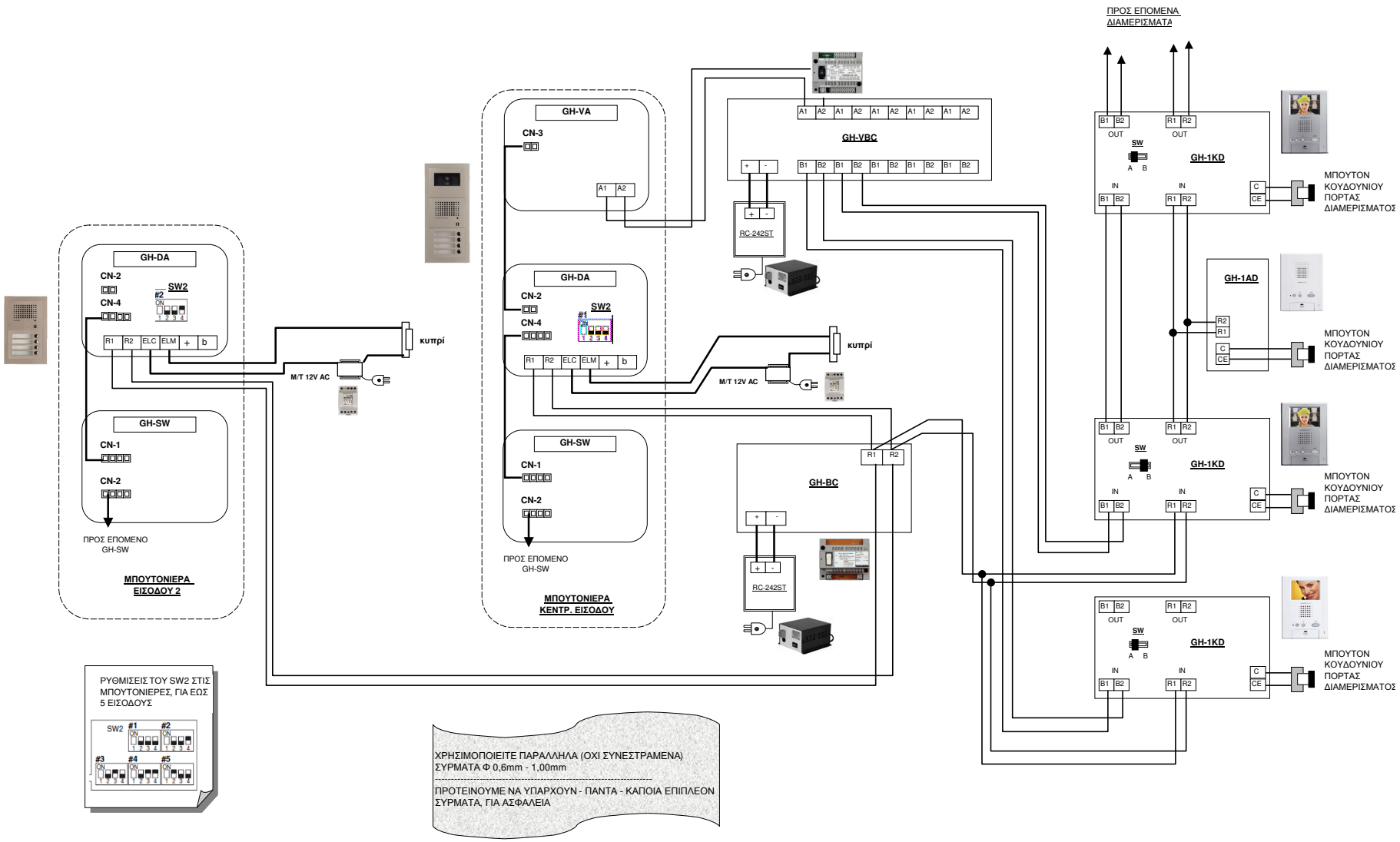
Συνδεσμολογία συστήματος θυροτηλεόρασης, σειρά GH (2 είσοδοι: 1 με κάμερα 1 με θυρομεγάφωνο)